RICAMBI
SPARE PARTS
ERSATZTEILE
PIECES DE DETACHEES

MOTOCOMPRESSORI SEMIERMETICI
SEMI-HERMETIC MOTOR-COMPRESSORS
MOTOR-COMPRESSEURS SEMI-HERMETIQUES
HALBHERMETISCHE MOTORKOMPRESSOREN

K10000CC
÷
K15000CC

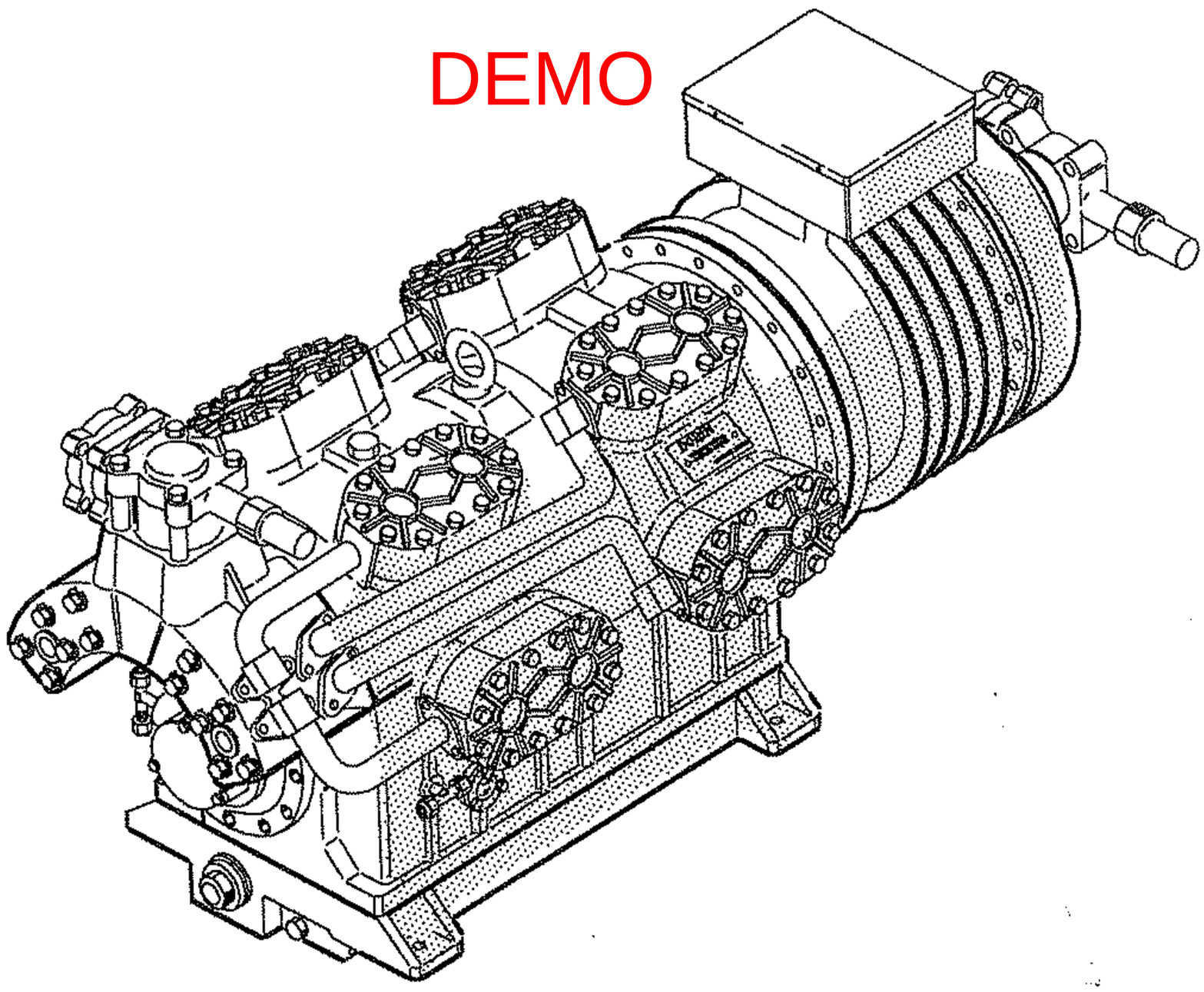

K8

DORIN

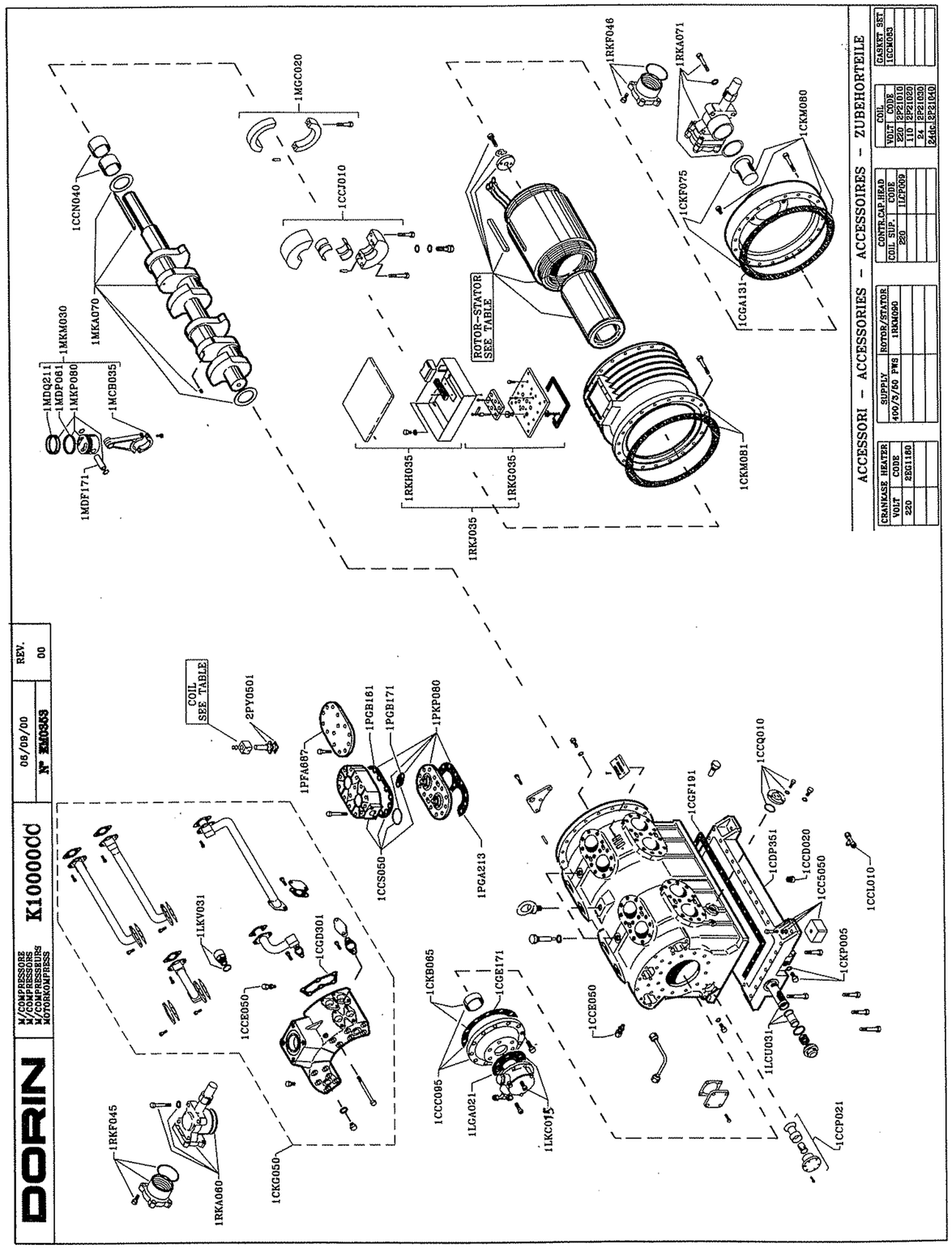

DEMO

DORIN	M/COMPRESSORE M/COMPRESSORS M/COMPRESSEURS MOTORKOMPRESS.	K10000CC	06/09/00	
			N° EM0353	REV. 00

Code	Qty	Descrizione	Description	Désignation	Benennung	Mass Kg.
1CC5050	1	Kit sospenzioni compl.	Vibration damper kit complete	Amortisseur de vibr. compl.	Dampfungselement kom.	
1CCC095	1	Mozzo pompa	Oil pump hub	Chapeau a palier compl.	Lagerdeckel kompl.	
1CCD020	1	Valv. rit. olio	Oil check valve	Clapet ret huile	Öldruckschlagven	
1CCE050	1	Presa manometrica 1/4 SAE	Pressure conn. 1/4 SAE	Raccord 1/4 SAE	Anschluss 1/4SAE	
1CCE050	1	Presa manometrica 1/4 SAE	Pressure conn. 1/4 SAE	Raccord 1/4 SAE	Anschluss 1/4SAE	
1CCJ010	1	Ganascia, bronzina	Jaw, bearing	Joue, Coussinet	Backe, lagerbuchse	
1CCL010	1	Presa manometrica TEE 1/4 SAE	Pressure conn. TEE 1/4 SAE	Raccord 1/4 SAE TEE	Anchluss 1/4SAE TEE	
1CCN040	1	Bronzina centrale	Main Bearing	Coussinet (carter)	Lagerbuchse	
1CCP021	1	Filtro	Filter	Filtre	Filter	
1CCQ010	2	Spia olio completa	Oil sight glass	Voyant du huile	Schauglas	
1CCS050	5	Testa ad aria completa	Air- cooled head	Culasse a air conpl.	Zylinderkopf luft. Kompl.	
1CDP351	1	Fondo carter	Cranckase bottom	Fond du carter	Gehauseboden	
1CGA131	1	Guarn. coperchio motore	Motor cover gasket	Joint	Dichtung	
1CGD301	1	Guarnizione collettore/carter	Discharge manifold gasked	Collecteur du refoul. Joint	Dichtung	
1CGE171	1	Guarnizione mozzo pompa	Hub gasket	Joint carter/chapeau	Dichtung,Geh./lager.	
1CGF191	1	Guarnizione fondo carter	Granckase bottom gasket	Joint, fond du carter	Dichtung, Geh/Geh.boden	
1CKB065	1	Bronzina mozzo pompa	Hub bearing	Coussinet	Lagerbuchse	
1CKF075	1	Filtro di aspirazione	Suction filter and gasket	Filtre d'aspiration	Sauggafilter	
1CKG050	1	Collettore di mandata compl.	Discharge manifold compl.	Collecteur du refoulement	Schauglaszwinge	
1CKM080	1	Coperchio motore	Electr. motor cover	Couver (cote motor)	Motordeckel	
1CKM081	1	Carcassa	Body	Carcasse	Gehause	
1CKP005	7	Tappi Scarica/Carica olio	Screws for oil service	Bouchon pour huile	Schraube	
1LCU031	1	Filtro olio compl.	Compl. oil strainer	Filtre huile	Olfilter	
1LGA021	1	Guarnizione pompa olio	Oil pump gasket	Joint, pompe huile	Dichtung	
1LKC015	1	Pompa olio compl.	Oil pump compl.	Pompe huile	Olpumpe kompl.	
1LKV031	3	Valvola sicurezza compl.	Relief valve compl.	Valve de securitè compl.	Sichermeitsven	
1MCB035	10	Biella completa	Complete Connecting rod	Bielle	Pleul kompl.	
1MDF171	10	Spinotto	Piston pin	Axe du piston	Bolzenpleuel	
1MDP061	10	Anello raschiaolio	Oil scraper ring	Segment racleur d'huile	Ölabstreifring	
1MDQ211	20	Segmenti	Rings	Segment étanchèité	Rechteckring	
1MGC020	6	Contrappeso	Counterbalance	Contrepoids	Gegengewicht	
1MKA070	1	Albero completo	Complete Shaft	Vilebbrequin compl.	Kurbelwelle einsch.	
1MKM030	10	Kit biella - pistone compl.	Complete conn.rod-piston kit	Bielle-piston compl.	Pleul/kolben	
1MKP080	10	Pistone completo	Complete piston	Piston compl.	Kompl. Kolben	
1PFA687	3	Piastra	Plate	Plaque	Platte	
1PGA213	8	Guarnizione P.Valvole-Carter	Valve plate-Carter gasket	Joint,Corps/Plaque a cl.	Dichtung, Geh/Ventipl.	
1PGB161	5	Guarnizione Testa-P. Valvole	Air head-Valve plate gasket	Joint,Culasse/Plaque cl.	Dichtung, Zkopf/Ventipl.	
1PGB171	5	Guarnizione Testa-P. Valvole	Air head-Valve plate gasket	Joint,Culasse/Plaque cl.	Dichtung,Zkopf/Ventipl.	
1PKP080	5	Piastra valv. Completa	Complete valve plate	Plaque à clapets compl.	Ventilplatte Kompl.	
1RKA060	1	Rubinetto D54S	Service valve D54S	Vanne D54S	Saugab D54S	
1RKA071	1	Rubinetto D80S	Service valve D80S	Vanne D80S	Saugab D80S	
1RKF045	1	Raccordo estremità rub. Scarico	Dish. Pipe conn.	Raccord de Tube ref.	Rohranschluss	
1RKF046	1	Codolo aspirazione	Suct. Pipe conn.	Raccord de Tube asp.	Rohranschluss	
1RKG035	1	Piastra attacchi elettrici compl.	Electr.Terminals plate	Plaque a bornes compl.	Stromdurch.platte kompl.	
1RKH035	1	Scatola attacchi elettrici	Complete electrical terminal box	Boite à bornes compl.	Anschl. kompl.	
1RKJ035	1	Scatola attacchi elettrici compl.	Complete electrical terminal box	Boite à bornes compl.	Anschl. kompl.	
2PY0501	1	Valvola di parzializzazione	Solenoid valve	Vanne regulatrice	Leistungsregelventil	
			Accessori / Accessories / Accessoires / Zubehorteile			
1CCM063	1	Serie completa guarnizioni	Complete gasket set	Jeu de joints	Dichtungssatz	
1LCP009	1	Testa parzial. 220Volt	Controlled capacity head 220Volt	Reduction de Puiss. 220v.	Leistungsregelung 220v.	
2EG1180	1	Resistenza carter 24 Volt	Cranckase heater 24Volt	Résist. du carter 24V	Olsumpfheizung 24Volt	
2P21010	1	Bobina per valvola parz. 220Volt	Coil for solenoid valve 220Volt	Bobine d'electr. 220Volt	Magnetspule 220Volt	
2P21020	1	Bobina per valvola parz. 110Volt	Coil for solenoid valve 110Volt	Bobine d'electr. 110Volt	Magnetspule 110Volt	
2P21030	1	Bobina per valvola parz. 24Volt	Coil for solenoid valve 24Volt	Bobine d'electr. 24v.	Magnetspule 24v.	
2P21040	1	Bobina per valv. parz. 24Volt cc	Coil for solenoid valve 24Volt cc	Bobine d'electr. 24v. cc	Magnetspule 24v. cc	

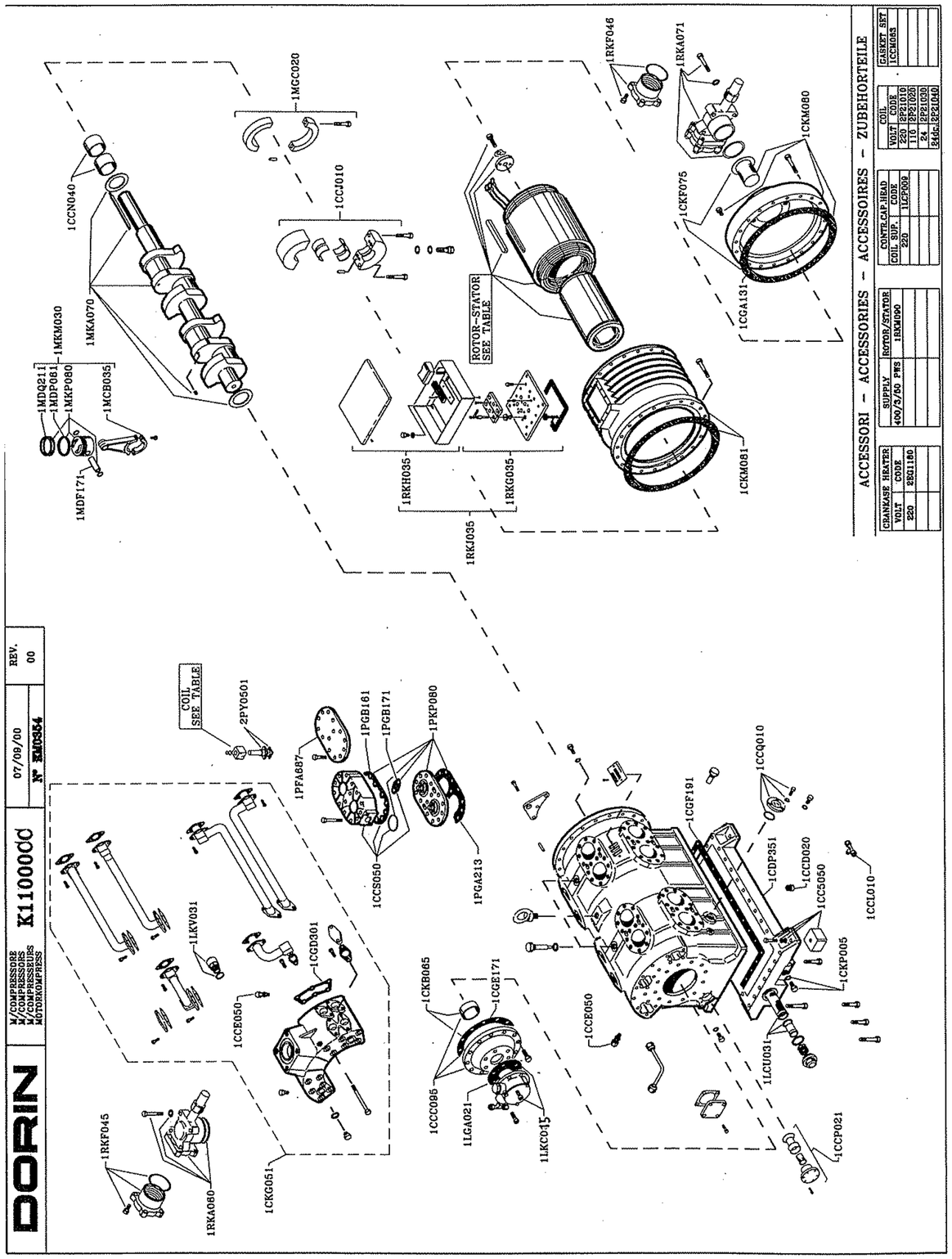

DEMO

DORIN	M/COMPRESSORE M/COMPRESSORS M/COMPRESSEURS MOTORKOMPRESS.	K11000CC	06/09/00 N° EMO354	REV. 00

Code	Qty	Descrizione	Description	Désignation	Benennung	Mass Kg.
1CC5050	1	Kit sospensioni compl.	Vibration damper kit complete	Amortisseur de vibr. compl.	Dampfungselement kom.	
1CCC095	1	Mozzo pompa	Oil pump hub	Chapeau a palier compl.	Lagerdeckel kompl.	
1CCD020	1	Valv. rit. olio	Oil check valve	Clapet ret huile	Öldruckschlagven	
1CCE050	1	Presa manometrica 1/4 SAE	Pressure conn. 1/4 SAE	Raccord 1/4 SAE	Anschluss 1/4SAE	
1CCE050	1	Pfesa manometrica 1/4 SAE	Pressure conn. 1/4 SAE	Raccord 1/4 SAE	Anschluss 1/4SAE	
1CCJ010	1	Ganascia , bronzina	Jaw, bearing	Joue, coussinet	Backe, lagerbuchse	
1CCL010	1	Presa manometrica TEE 1/4 SAE	Pressure conn. TEE 1/4 SAE	Raccord 1/4 SAE TEE	Anschluss 1/4SAE TEE	
1CCN040	1	Bronzina centrale	Main Bearing	Coussinet (carter)	Lagerbuchse	
1CCP021	1	Filtro	Filter	Filtre	Filter	
1CCQ010	2	Spia olio completa	Oil sight glass	Voyant de huile	Schauglass	
1CCS050	6	Testa ad aria completa	Air-cooled head	Culasse à air compl.	Zylinderkopf luft. Kompl.	
1CDP351	1	Fondo carter	Cranckase bottom	Fond du carter	Gehauseboden	
1CGA131	1	Guarn. coperchio motore	Motor cover gasket	Joint	Dichtung	
1CGD301	1	Guarnizione collettore/carter	Discharge manifold gasket	Collecteur du refoul. Joint	Dichtung	
1CGE171	1	Guarnizione mozzo pompa	Hub gasket	Joint, carter/chapeau	Dichtung,Geh./lager.	
1CGF191	1	Guarnizione fondo carter	Cranckase bottom gasket	Joint, fond du carter	Dichtung,Geh./Geh.boden	
1CKB065	1	Bronzina mozzo pompa	Hub bearing	Coussinet	Lagerbuchse	
1CKF075	1	Filtro di aspirazione	Suction filter and gasket	Filtre d'aspiration	Sauggasfilter	
1CKG051	1	Collettore di mandata compl.	Discharge manifold compl.	Collecteur du refoulement	Schauglaszwinge	
1CKM080	1	Coperchio motore	Electr. motor cover	Couver (cotè motor)	Motordeckel	
1CKM081	1	Carcassa	Body	Carcasse	Gehause	
1CKP005	7	Tappi Scarica/Carica olio	Screws for oil service	Bouchon pour huile	Schraube	
1LCU031	1	Filtro olio compl.	Compl. oil strainer	Filtre huile	Olfilter	
1LKV031	3	Valvola sicurezza compl.	Relief valve compl.	Valve du securitè compl.	Sichermeitsven	
1LGA021	1	Guarnizione pompa olio	Oil pump gasket	Joint, pompe huile	Dichtung	
1LKC015	1	Pompa olio compl.	Oil pump compl.	Pompe huile	Olpumpe kompl.	
1MCB035	12	Biella completa	Complete connecting rod	Bielle	Pleul Kompl.	
1MDF171	12	Spinotto	Piston pin	Axe du piston	Bolzenpleuel	
1MDP061	12	Anello raschiaolio	Oil scraper ring	Segment racleur d'huile	Ölabstreifring	
1MDQ211	24	Segmenti	Rings	Segment étanchèité	Rechteckring	
1MGC020	4	Contrappeso	Counterbalance	Contrepoids	Gegengewicht	
1MKA070	1	Albero completo	Complete Shaft	Vilebbrequin compl.	Kurbelwelle einsch.	
1MKM030	12	Kit biella pistone completo	Complete conn.rod-piston kit	Bielle- piston compl.	Pleul/kolben	
1MKP080	12	Pistone completo	Complete piston	Piston compl.	Kompl kolben	
1PFA687	2	Piastra	Plate	Plaque	Platte	
1PGA213	8	Guarnizione P. Valvole-Carter	Valve plate-Carter gasket	Joint,Corps/Plaque a cl.	Dichtung.Geh./Ventilpl.	
1PGB161	6	Guarnizione Testa-P. Valvole	Air head-Valve plate gasket	Joint, Culasse/Plaque cl.	Dichtung, Zkopf/Ventilpl.	
1PGB171	6	Guarnizione Testa-P. Valvole	Air head-Valve plate gasket	Joint, Culasse/Plaque cl.	Dichtung, Zkopf/Ventilpl.	
1PKP080	6	Piastra valv. Completa	Complete valve plate	Plaque à clapets compl.	Ventilplatte Kompl.	
1RKA060	1	Rubinetto D54S	Service valve D54S	Vanne D54S	Saugab D54S	
1RKA071	1	Rubinetto D80S	Service valve D80S	Vanne D80S	Saugab D80S	
1RKF045	1	Raccordo estremità rub. scarico	Disch. Pipe conn.	Raccord de Tube ref.	Rohranschluss	
1RKF046	1	Codolo aspirazione	Suct. Pipe conn.	Raccord de Tube asp.	Rohranschluss	
1RKG035	1	Piastra attacchi elettrici compl.	Electr. Terminals plate	Plaque à bornes compl.	Stromdurch.platte kompl.	
1RKH035	1	Scatola attacchi elettrici	Complete electrical terminal box	Boite à bornes compl.	Anschl. kompl.	
1RKJ035	1	Scatola attacchi elettrici compl.	Complete electrical terminal box	Boite à bornes compl.	Anschl. kompl.	
2PY0501	1	Valvola di parzializzazione	Solenoid valve	Vanne regulatrice	Leistungsregelventil	
			Accessori / Accessories / Accessoires / Zubehorteile			
1CCM063	1	Serie completa guarnizioni	Complete gasket set	Jeu de joints	Dichtungssatz	
1LCP009	1	Testa parzial. 220Volt	Controlled capacity head 220V	Reduction de Puiss. 220v.	Leistungsregelung 220v.	
2EG1180	1	Resistenza carter 110 Volt	Cranckase heater 110Volt	Résist. du carter 110V	Olsumpfheizung 110Volt	
2P21010	1	Bobina per valvola parz. 220Volt	Coil for solenoid valve 220Volt	Bobine d'electr. 220v.	Magnetspule 220v.	
2P21020	1	Bobina per valvola parz. 110Volt	Coil for solenoid valve 110Volt	Bobine d'electr. 110v.	Magnetspule 110v.	
2P21030	1	Bobina per valvola parz. 24Volt	Coil for solenoid valve 24Volt	Bobine d'electr. 24v.	Magnetspule 24v.	
2P21040	1	Bobina per valv. parz. 24Volt cc	Coil for solenoid valve 24Volt cc	Bobine d'electr. 24v. Cc	Magnetspule 24v. Cc	

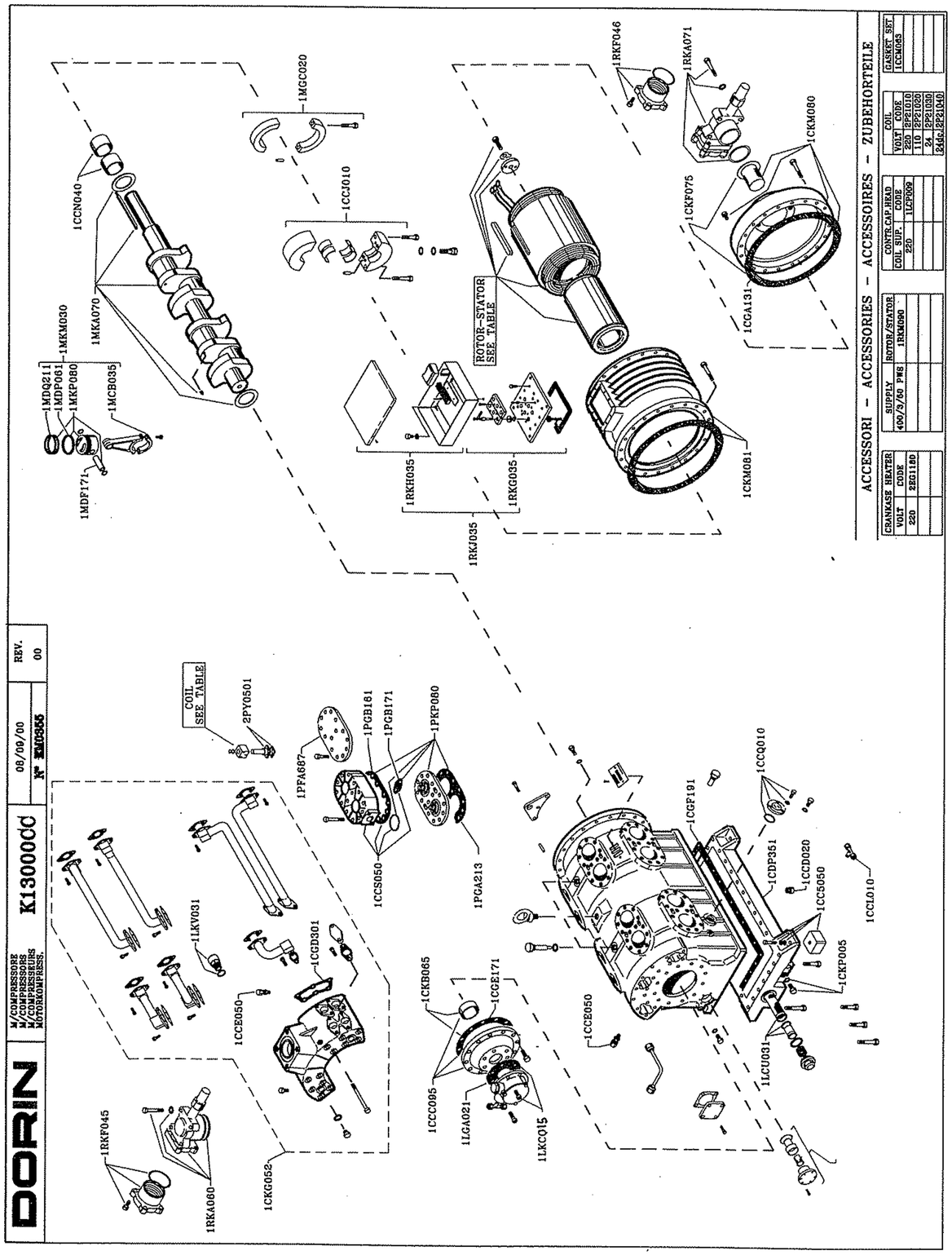

DORIN	M/COMPRESSORE M/COMPRESSORS M/COMPRESSEURS MOTORKOMPRESS.	K13000CC	06/09/00 N° EM0355	REV. 00

Code	Qty	Descrizione	Description	Désignation	Benennung	Mass Kg.
1CC5050	1	Kit Sospensioni compl.	Vibration damper Kit complete	Amortisseur de vibr. compl	Dampfungselement kom.	
1CCC095	1	Mozzo pompa	Oil pump hub	Chapeau a palier compl.	Lagerdeckel kompl.	
1CCD020	1	Valv. rit. olio	Oil check valve	Clapet ret huile	Öldruckschlagven	
1CCE050	1	Presa manometrica 1/4 SAE	Pressure conn. 1/4 SAE	Raccord 1/4 SAE	Anschluss 1/4 SAE	
1CCE050	1	Presa manometrica 1/4 SAE	Pressure conn. 1/4 SAE	Raccord 1/4 SAE	Anschluss 1/4 SAE	
1CCJ010	1	Ganascia , bronzina	Jaw, bearing	Joue, coussinet	Backe, lagerbuchse	
1CCL010	1	Presa manometrica TEE 1/4 SAE	Pressure conn. TEE 1/4 SAE	Raccord 1/4 SAE TEE	Anschluss 1/4SAE TEE	
1CCN040	1	Bronzina centrale	Main bearing	Coussinet (carter)	Lagerbuchse	
1CCP021	1	Filtro	Filter	Filtre	Filter	
1CCQ010	2	Spia olio completa	Oil sight glass	Voyant de huile	Schauglas	
1CCS050	7	Testa ad aria completa	Air- cooled head	Culasse à air compl.	Zylinderkopf luft. Kompl.	
1CDP351	1	Fondo carter	Cranckase bottom	Fond du carter	Gehauseboden	
1CGA131	1	Guam. coperchio motore	Motor cover gasket	Joint	Dichtung	
1CGD301	1	Guarnizione collettore/carter	Discharge manifold gasket	Collecteur du refoul. Joint	Dichtung	
1CGE171	1	Guarnizione mozzo pompa	Hub gasket	Joint, carter/chapeu	Dichtung,Geh./lager	
1CGF191	1	Guarnizione fondo carter	Granckase bottom gasket	Joint, fond du carter	Dichtung,Geh./Geh.boden	
1CKB065	1	Bronzina mozzo pompa	Hub Bearing	Coussinet	Lagerbuchse	
1CKF075	1	Filtro di aspirazione	Suction filter and gasket	Filtre d'aspiration	Sauggasfilter	
1CKG052	1	Collettore di mandata compl.	Discharge manifold compl.	Collecteur du refoulement	Schauglaszwinge	
1CKM080	1	Coperchio motore	Electr.motor cover	Couver (cotè motor)	Motordeckel	
1CKM081	1	Carcassa	Body	Carcasse	Gehause	
1CKP005	7	Tappi Scarica/Carica olio	Screws for oil service	Bouchon pour huile	Schraube	
1LCU031	1	Filtro olio compl.	Compl. oil strainer	Filtre huile	Olfilter	
1LGA021	1	Guarnizione pompa olio	Oil pump gasket	Joint, pompe huile	Dichtung	
1LKC015	1	Pompa olio compl.	Oil pump compl.	Pompe huile	Olpumpe kompl.	
1LKV031	3	Valvola sicurezza compl.	Relief. valve compl.	Valve de securitè compl.	Sichermeitsven	
1MCB035	14	Biella completa	Complete connecting rod	Bielle	Pleul kompl.	
1MDF171	14	Spinotto	Piston pin	Axe du piston	Bolzenpleuel	
1MDP061	14	Anello raschiaolio	Oil scraper ring	Segment racleur d'huile	Ölabstreifring	
1MDQ211	28	Segmenti	Rings	Segment étanchèité	Rechteckring	
1MGC020	2	Contrappeso	Counterbalance	Contrepoids	Gegegenwicht	
1MKA070	1	Albero completo	Complete Shaft	Vilebbrequin compl.	Kurbelwelle einsch.	
1MKM030	14	Kit biella pistone compl.	Complete conn.rod-piston kit	Bielle- piston compl.	Pleul/kolben	
1MKP080	14	Pistone completo	Complete piston	Piston compl.	Kompl. Kolben	
1PFA687	1	Piastra	Plate	Plaque	Platte	
1PGA213	8	Guarnizione P.Valvole-Carter	Valve plate-Carter gasket	Joint,Corps/Plaque a cl.	Dichtung, Geh./Ventipl.	
1PGB161	7	Guarnizione Testa-P. Valvole	Air head-Valve plate gasket	Joint,Culasse/Plaque cl.	Dichtung, Z.kopf/Ventipl.	
1PGB171	7	Guarnizione Testa-P. Valvole	Air head-Valve plate gasket	Joint, Culasse/Plaque cl.	Dichtung, Z.kopf/Ventipl.	
1PKP080	7	Piastra valv. Completa	Complete valve plate	Plaque à clapets compl.	Ventilplatte kompl.	
1RKA060	1	Rubinetto D54S	Service valve D54S	Valve D54S	Saugab D54S	
1RKA071	1	Rubinetto D80S	Service valve D80S	Valve D80S	Saugabl D80S	
1RKF045	1	Raccordo estremità rub. scarico	Disch. Pipe conn.	Raccord de Tube Ref.	Rohranschluss	
1RKF046	1	Codolo d'aspirazione	Suct. Pipe conn.	Raccord de Tube asp.	Rohranschluss	
1RKG035	1	Piastra attacchi elettrici compl.	Electr. Terminals plate	Plaque à bornes compl.	Stromdurch.platte kompl.	
1RKH035	1	Scatola attacchi elettrici	Complete electrical terminal box	Boite à bornes compl.	Anschl.kompl.	
1RKJ035	1	Scatola attacchi elettrici compl.	Complete electrical terminal box	Boite à bornes compl.	Anschl.kompl.	
2PY0501	1	Valvola di parzializzazione	Solenoid valve	Vanne regulatrice	Leistungsregelventil	
			Accessori/Accessories / Accessoires / Zubehorteile			
1CCM063	1	Serie completa guarnizioni	Complete gasket set	Jeu de joints	Dichtungssatz	
1LCP009	1	Testa parzial. 220Volt	Controlled capacity head 220V.	Reduction de Puiss. 220v.	Leistungsregelung 220v.	
2EG1180	1	Resistenza carter 24 Volt	Granckase heater 24Volt	Resist. du carter 24v.	Olsumpfheizung 24Volt	
2P21010	1	Bobina per valvola parz. 220Volt	Coil for solenoid valve 220Volt	Bobine d'electr. 220v.	Magnetspule 220v.	
2P21020	1	Bobina per valvola parz. 110Volt	Coil for solenoid valve 110Volt	Bobine d'electr. 110v.	Magnetspule 110v.	
2P21030	1	Bobina per valvola parz. 24Volt	Coil for solenoid valve 24Volt	Bobine d'electr. 24v.	Magnetspule 24v.	
2P21040	1	Bobina per valv. parz. 24Volt cc	Coil for solenoid valve 24Volt cc	Bobine d'electr. 24v. cc	Magnetspule 24v. cc	

DEMO

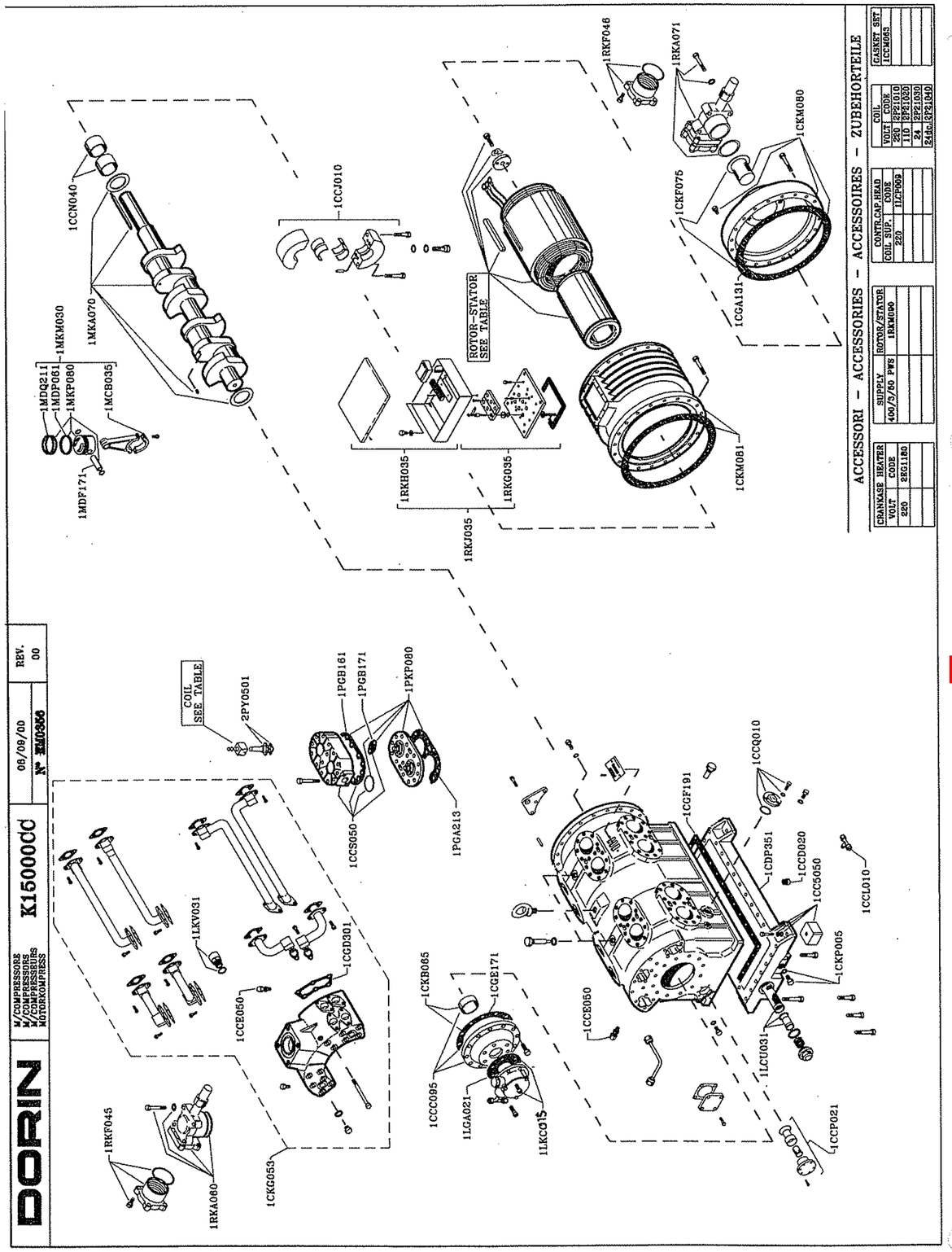

DEMO

DORIN	M/COMPRESSORE M/COMPRESSORS M/COMPRESSEURS MOTORKOMPRESS.	K15000CC	06/09/00 N° EM0356	REV. 00

Code	Qty	Descrizione	Description	Désignation	Benennung	Mass Kg.
1CC5050	1	Kit Sospensioni compl.	Vibration damper Kit complete	Amortisseur de vibr. compl	Dampfungselement kom.	
1CCC095	1	Mozzo pompa	Oil pump hub	Chapeau a palier compl.	Lagerdeckel kompl.	
1CCD020	1	Valv. rit. olio	Oil check valve	Clapet ret huile	Öldruckschlagven	
1CCE050	1	Presa manometrica 1/4 SAE	Pressure conn. 1/4 SAE	Raccord 1/4 SAE	Anschluss 1/4SAE	
1CCE050	1	Presa manometrica 1/4 SAE	Pressure conn. 1/4 SAE	Raccord 1/4 SAE	Anschluss 1/4SAE	
1CCJ010	1	Ganascia , bronzina	Jaw, bearing	Joue, coussinet	Backe, lagerbuchse	
1CCL010	1	Presa manometrica TEE 1/4 SAE	Pressure conn. TEE 1/4 SAE	Raccord 1/4 SAE TEE	Anschluss 1/4SAE TEE	
1CCN040	1	Bronzina centrale	Main Bearing	Coussinet (carter)	Lagerbuchse	
1CCP021	1	Filtro	Filter	Filtre	Filter	
1CCQ010	2	Spia olio completa	Oil sight glass	Voyant de huile	Schauglas	
1CCS050	8	Testa ad aria completa	Air- cooled head	Culasse à air compl.	Zylinderkopf luft. Kompl.	
1CDP351	1	Fondo carter	Crankase bottom	Fond du carter	Gehauseboden	
1CGA131	1	Guarn. coperchio motore	Motor cover gasket	Joint	Dichtung	
1CGD301	1	Guarnizione collettore/carter	Discharge manifold gasket	Collecteur du refoul. Joint	Dichtung	
1CGE171	1	Guarnizione mozzo pompa	Hub gasket	Joint, carter/chapeau	Dichtung,Geh./lager	
1CGF191	1	Guarnizione fondo carter	Granckase bottom gasket	Joint, fond du carter	Dichtung,Geh/Geh boden	
1CKB065	1	Bronzina mozzo pompa	Hub Bearing	Coussinet	Lagerbuchse	
1CKF075	1	Filtro d'aspirazione	Suction filter and gasket	Filtre d'aspiration	Sauggasfilter	
1CKG053	1	Collettore di mandata compl.	Discharge manifold compl.	Collecteur du refoulement	Schauglaszwinge	
1CKM080	1	Coperchio motore	Electr. motor cover	Couver (cotè motor)	Motordeckel	
1CKM081	1	Coperchio motore	Electr. motor cover	Couver (cotè motor)	Motordeckel	
1CKP005	7	Tappi Scarica/Carica olio	Screws for oil service	Bouchon por huile	Schraube	
1LCU031	1	Filtro olio compl.	Compl. oil strainer	Filtre huile	Olfilter	
1LGA021	1	Guarnizione pompa olio	Oil pump gasket	Joint, pompe huile	Dichtung	
1LKC015	1	Pompa olio completa	Oil pump compl.	Pompe huile	Olpumpe kompl.	
1LKV031	3	Valvola sicurezza compl.	Relief valve compl.	Valve de securitè compl.	Sichermeitsven	
1MCB035	16	Biella completa	Complete connecting rod	Bielle	Pleul kompl.	
1MDF171	16	Spinotto	Piston pin	Axe du piston	Bolzenpleuel	
1MDP061	16	Anello raschiaolio	Oil scraper ring	Segment racleur d'huile	Olabstreifring	
1MDQ211	32	Segmenti	Rings	Segment étanchéité	Rechteckring	
1MKA070	1	Albero completo	Complete Shaft	Vilebbrequin compl.	Kurbelwelle einsch.	
1MKM030	16	Kit biella pistone completo	Complete conn.rod-piston kit	Bielle-piston compl.	Pleul/kolben	
1MKP080	16	Pistone completo	Complete piston	Piston compl.	Kompl. Kolben	
1PGA213	8	Guarnizione P.Valvole-Carter	Valve plate-Carter gasket	Joint, Corps/Plaque a cl.	Dichtung, Geh./Ventilpl.	
1PGB161	8	Guarnizione Testa- P.Valvole	Air head-Valve plate gasket	Joint,Culasse/Plaque cl.	Dichtung, Z.kopf/Ventilpl.	
1PGB171	8	Guarnizione Testa-P.Valvole	Air head-Valve plate gasket	Joint,Culasse/Plaque cl.	Dichtung, Z.kopf/Ventilpl.	
1PKP080	8	Piastra valv. Completa	Complete valve plate	Plaque à clapets compl.	Ventilplatte kompl.	
1RKA060	1	Rubinetto D54S	Service valve D66S	Vanne D54S	Saugab D54S	
1RKA071	1	Rubinetto D80S	Service valve D80S	Vanne D80S	Saugab D80S	
1RKF045	1	Raccordo estremità rub. scarico	Disch. Pipe conn.	Raccord de Tube ref.	Rohranschluss	
1RKF046	1	Codolo aspirazione	Suct. Pipe conn.	Raccord de Tube asp.	Rohranschluss	
1RKG035	1	Piastra attacchi elettrici compl.	Electr. Terminals plate	Plaque à bornes compl	Stromdurch.platte kompl.	
1RKH035	1	Scatola attacchi elettrici	Complete electrical terminal box	Boite à bornes compl.	Anschl. kompl.	
1RKJ035	1	Scatola attacchi elettrici compl.	Complete electrical terminal box	Boite à bornes compl.	Anschl. kompl.	
2PY0501	1	Valvola di parzializzazione	Solenoid valve	Vanne regulatrice	Leistungsregelventil	
			Accessori / Accessories / Accessoires / Zubehorteile			
1CCM063	1	Serie completa guarnizioni	Complete gasket set	Jeu de joints	Dichtungssatz	
1LCP009	1	Testa parziall. 220Volt	Controlled capacity head 220V.	Reduction de Puiss. 220v.	Leistungsregelung 220v.	
2EG1180	1	Resistenza carter 24 Volt	Cranckase heater 24Volt	Résist. du carter 24V	Olsumpfheizung 24Volt	
2P21010	1	Bobina per valvola parz. 220Volt	Coil for solenoid valve 220Volt	Bobine d'electr. 220v	Magnetspule 220v.	
2P21020	1	Bobina per valvola parz. 110Volt	Coil for solenoid valve 110Volt	Bobine d'electr. 110v	Magnetspule 110v.	
2P21030	1	Bobina per valvola parz. 24Volt	Coil for solenoid valve 24Volt	Bobine d'electr. 24v.	Magnetspule 24v.	
2P21040	1	Bobina per valv. parz. 24Volt cc	Coil for solenoid valve 24Volt cc	Bobine d'electr. 24v. cc	Magnetspule 24v. cc.	

GARANZIE

Le OFFICINE DORIN, che impiegano esclusivamente materiali delle migliori qualità e sono attrezzate per una perfetta lavorazione, s'impegnano a sostituire o riparare gratuitamente quelle parti che durante il normale funzionamento rivelassero difetti nel materiale o nella lavorazione entro UN ANNO dalla data della fattura.
L'impegno di cui sopra è escluso ove i difetti di qualsiasi genere derivino da incidenti, manomissioni, inadeguato o cattivo uso o manutenzione.
Nessun risarcimento dei danni potrà comunque essere mai richiesto alle OFFICINE DORIN in relazione all'impegno come sopra assunto, che resta esclusivamente limitato alla sola riparazione o sostituzione di pezzi, entro un anno dalla data della fattura.
I Rappresentanti o Rivenditori non sono autorizzati ad impegnare le OFFICINE DORIN oltre i limiti dell'impegno suddetto. Le parti difettose dovranno essere consegnate franco nostra officina e saranno spedite franco destino. La bruciatura dell'avvolgimento dello statore rientra nella garanzia annuale purché la bruciatura dipenda da difetto di fabbricazione e non da difetto di alimentazione o di adeguata protezione.
Dall'impegno di cui sopra sono escluse le parti che non sono costruite dalle OFFICINE DORIN e cioè i motoventilatori, gli apparecchi di regolazione e di controllo, per i quali varranno naturalmente le specifiche garanzie offerte dalle Ditte costruttrici.

GARANTIES

L'OFFICINE MARIO DORIN, emploie exclusivement des matériaux de première qualité. L'équipement des unités de production permet un niveau de fabrication parfait.
L'OFFICINE MARIO DORIN s'engage à remplacer où à réparer gratuitement les pièces qui, au cours d'un fonctionnement normal, aurait présenté un vice de construction ou un défaut de matière; ceci pour une durée d'UN AN à partir de la date de facturation. Cette clause de garantie exclus tous défauts causés par des fausses manoeuvres, un mauvais usage, ou un entretien inadapté. De même, aucun dédommagement ne pourra être demandé à l'OFFICINE MARIO DORIN à propos de l'engagement pris ci-dessus, qui reste exclusivement limité à la réparation ou au remplacement des pièces, pendant un an à partir de la date de la facture.
Les Représentants ou revendeurs ne sont pas autorisé à engager l'OFFICINE MARIO DORIN au-delà des limites des conditions citées ci-dessus. Le pièces défectueuses devront être envoyées franco à notre usine et les pièces de remplacement seront expédiées franco à destination. La détérioration des enroulements du stator est incluse dans la garantie quand celle-ci provient d'un défaut de fabrication et non pas d'un défaut d'alimentation ou de protection non appropriée.
L'engagement ci-dessus exclut les pièces et accessoires non fabriqués par l'OFFICINE MARIO DORIN, c'est à dire, les motoventilateurs, les appareils de réglage et de contrôle. Bien entendu ces pièces peuvent faire l'objet de garanties spécifiques offertes par les fabricants.
Toute commande de matériel passé à l'OFFICINE MARIO DORIN, inclut automatiquement l'acceptation de ces clauses de garantie (sauf accord particulier).

WARRANTY

OFFICINE DORIN only use materials of the highest quality and a very high standard of workmanship in their production and will at their discretion replace or repari free of charge any parts which during normal usage prove to be faulty within 12 months from date of their invoice.
This warranty does not apply when the defect is due to: accidental damages, misuse, lack of maintenance or lack of appropriate protection.
Under no circumstances will DORIN entertain claims for consequential loss or damage-persons or property. No third pary nor an agent is authorised to alter the terms of this warranty faulty materials are to be returned carriage paid to DORIN Florence.
Stator burn-out is included in above warranty when it is a consequence of a production defect and not a misconnection wrong voltage or misprotection.
Above commitment does not include components which are not DORIN production, such as fans, protection and control devices for which suppliers warranty only applies.

GARANTIEBEDINGUNGEN

Da die Firma DORIN ausschließlich beste Materialen bei sorgfüaltigster Verarbeitung verwendet, verpflichtet sie sich bis zu EINEM JAHR nach Rechnungsdatum für alle, bei ordentlichem Betrieb ausfallenden Teile, kostenlosen Ersatz bzw. Instandsetzung zu leisten.
Diese Garantieverpflichtung erlischt bei Schäden die durch mangelhafte Installation, Bedienung und/oder Betrieb, sowie durch Unfälle verursacht werden. Folgeschäden und Nebenkosten werden von der Firm DORIN keinesfalls ersetzt. Die Garantie ist eine reine einjährige Materialgarantie wie oben beschrieben. Händler und Vertretungen sind zu keinen weiteren Zusagen über diese Materialgarantie der Firma DORIN hinaus, autorisiert.
Die fehlerhaften Teile sind frachtfrei dem Werk zuzusenden und frachtfrei werden die Austauschteile an den Bestimmungsort zurückgesandt.
Durchgebrannte Statorwicklungen sind in der einjährigen Garantie eingeschlossen, wenn sie durch Fabrikationsmangel ausgefallen sind und nicht durch mangelhaften Motorschutz bzw. falsche Netzspannung.
Von obiger Verpflichtung sind alle nicht von der Firma DORIN hergestellten Teile ausgeschlossen (Vent. Motoren, Stell-und Kontrollgeräte), die auf Kundenwunsch beigestellt wurden. Für diese Teile gelten die Garantiebendingungen der jeweiligen Hersteller.

DEMO

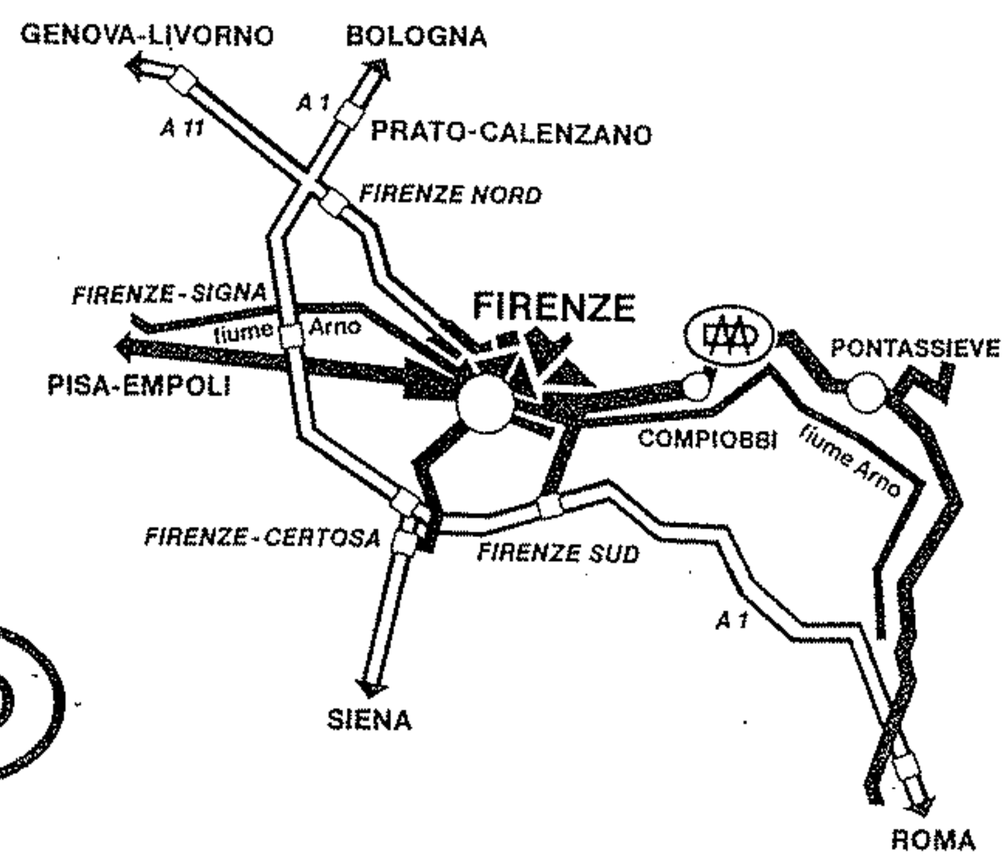

OFFICINE MARIO DORIN
via aretina, 388
50061 COMPIOBBI FIRENZE
ITALIA

Téléphone: +39/055/623211
Fax: +39/055/62621380
INTERNET: http://www.dorin.com
E-mail: dorin@dorin.com