DORIN®

innovation

SERIE

H | K | KP | Y | 2S

SEMI-HERMETIC MOTOR-COMPRESSORS

HALBHERMETISCHE VERDICHTER

Бессальниковые компрессоры

ITable of contents
Inhaltsverzeichnis
Содержание

Complete range ■ Produktpalette ■ Ассортимент изделий

Type designation / Geräteschlüssel / Обозначение приборов 3
The Officine Mario Dorin / Das Unternehmen / Оффичино Марио Дорин 4/5
Technical features / Technische Daten / Технические данные 6/8
Complete range / Produktpalette / Ассортимент изделий 9

H1 / H2 / H32 / K4 / KP / K5 / Y6 / Y7 / H7 / K8

echnical characteristicts / Technische Daten / Технические данные 10/13

■ Performances R134a ■ Leistungsdaten R134 ■ Рабочие характеристики R134a
H40CC/H220CC 14
H220CS/H392CS 15
H403CC/K1500CC 16
KP1500CC/Y4060CC 17
Y4060CB/Y6080CC 18
Y6080CB/K15000CC 19

■ Performances R404A/R507 ■ Leistungsdaten R404A/R507 ■ Рабочие характеристики R404A/R507
H40CC/H180CS 20
H200CC/H300CS 21
H350CC/H743CC 22
K750CC/KP2000CC 23
K1500CC/Y4780CB 24
Y5060CC/K15000CC 25

■ Performances R407C ■ Leistungsdaten R407C ■ Рабочие характеристики R407C
H40CC/H250CC 26
H280CC/K750CC 27
K1000CC/KP200CC 28
Y3560CC/Y7580CC 29
H8000CC/K15000CC 30

■ Performances R22 ■ Leistungsdaten R22 ■ Рабочие характеристики R22
H40CC/H220CC 32
H220CS/H392CC 33
H403CC/K1500CC 34
KP1500CC/Y3560CB 35
Y4060CC/Y6080CC 36
Y6080CB/K15000CC 37

■ Application diagrams ■ Diagramme der Einsatzbereiche ■ Диаграммы областей применения
R22 H1/H2 • R22/H32/K4/KP/Y7/H7 38
R134a • R404A/R507 • R407C 39

■ Accessories ■ Zubehör ■ Принадлежности 40/41

■ Average values of sound pressure ■ Mittlerer Schalldruckpegel ■ Средний уровень шумового давления 42/43

2S ■ Two-stage compressors ■ Zweistufige Verdichter ■ Двухступенчатые компрессоры

Advantages / Vorteile / Достоинства 44/45
System with and without liquid subcooler 46
Anlage mit und ohne Flüssigkeitsunterkühlung / Установка с переохлаждением жидкости или без
R22 - Performances without liquid subcooler 47
Leistung ohne Flüssigkeitsunterkühlung / R22 – характеристики без переохлаждения жидкости
R22 -Performances with liquid subcooler 48
Leistung mit Flüssigkeitsunterkühlung / R22 – характеристики с переохлаждением жидкости
R404A- Performances with liquid subcooler 49
Leistung mit Flüssigkeitsunterkühlung / R404A – характеристики с переохлаждением жидкости

■ Accessories ■ Zubehör ■ Принадлежности 49

TANDEM TK / TY ТАНДЕМ TK / TY

Technical characteristics / Technische Daten / Технические данные 50

■ Weight and valves ■ Gewichte und Ventile ■ Вес и вентили 51

■ Overall Dimensions ■ Abmessungen ■ Размеры
H1/H2/H32/K4/KP/K5 52/53
Y6/Y7/H7/K8/ 54/55
2S/Tandem 56

■ Warranty ■ Garantiebedingungen ■ Гарантийные условия 59

Type designation
Geräteschlüssel
Обозначение приборов

H 1 0 0 C C

Series
Serie
Серии

Multiconus I Multiconus I Мультиконус	K
H series I H-Serie I H-серия	H
KP series I KP-Serie I KP-серия	KP
2 stage I 2-stufig I 2-ступенчатый	2S
Y series I Y-Serie I Y-серия	Y

Nominal Power
Nennleistung
Номинальная мощность

HP x 100 I л.с. x 100	X

Application Limit R134a
Anwendungsbereich R134a
Область применения R134a

High evaporating temperature Hohe Verdampfungstemperatur Высокая температура кипения	C
Medium evaporating temperature Mittlere Verdampfungstemperatur Средняя температура кипения	S
Low evaporating temperature Niedrige Verdampfungstemperatur Низкая температура кипения	B

Application Limit R 404A/R 507/R 407C/R 22
Anwendungsbereich R 404A/R 507/R 407C/R 22
Область применения R 404A/R 507/R 407C/R 22

High evaporating temperature Hohe Verdampfungstemperatur Высокая температура кипения	C
Medium evaporating temperature Mittlere Verdampfungstemperatur Средняя температура кипения	S
Low evaporating temperature Niedrige Verdampfungstemperatur Низкая температура кипения	B

A future started in 1918
Die Zukunft stammt aus dem Jahr 1918
Будущее началось в 1918 году

Founded in 1918 as a manufacturer of machine tools, air compressors, liquid pumps and as vehicle motor repairers, Dorin started building compressors and refrigeration systems in 1932.

Dorin has produced semi-hermetic compressors since 1957 and today they are the core business of the company. Today Dorin are able to offer a vast range of over 70 semi-hermetic compressors ranging from 0.4 HP to 150 HP for both HFC and HCFC s to better meet the requirements of the market. To these are added a series of 2 stage compressors and a full range of accessories.

Efficiency, reliability and robustness are the principle characteristics of our compressors which are ready to face the stringent challenges and requirements of the new millennium.

Quality, Quatity and Quality: this is Dorins' commitment. Quality of suppliers. Quality of components: each single component is subjected to rigorous testing to ensure compliance with strict specifications.

Quality of Production: each production phase and each compressor is continuously monitored and tested to rigorous standards. The resulting data is archived and available at our clients disposal.

The various phases are followed and controlled in accordance with the Quality System ISO9001-2000 certified by Lloyds Register Quality Assurance (Certificate No. LRC 170322).

All compressors are built and produced in accordance with the applicable European Norms: EN 292 - 1/2, EN 294, EN 60204, prEN 349, EN 60529, IEC 336-1, IEC 335-2-34.

The CE marking on each compressor plate and our Declarations of Conformity are testimony to our build quality.

Die Qualität des Produktionszyklus: Jede Produktionsphase und jeder montierte Verdichter werden ständigen, strengen Kontrollen unterzogen, und alle Ergebnisse werden archiviert und den Kunden zur Verfügung gestellt.

Die einzelnen Phasen werden durchgeführt und kontrolliert gemäß einem Qualitätsmanagementsystem nach ISO9001-2000, das von Lloyd's Register Quality Assurance zertifiziert wurde (Zertifikat Nr. LRC 170322).

Dorin, die nach Ihrer Gründung im Jahre 1918 zunächst als Hersteller von Werkzeugmaschinen, Luftkompressoren und Flüssigkeitspumpen sowie im Bereich Reparatur von Kfz-Motoren tätig war, hat 1932 mit dem Bau von Verdichtern und Kälteanlagen begonnen.
Seit 1957 produziert Dorin halbhermetische Verdichter zur Konditionierung und Kühlung, die heute das Kerngeschäft des Unternehmens bilden.
Dorin ist heute in der Lage, eine umfassende, vielseitige Baureihe halbhermetischer Verdichter anzubieten und somit auf alle Anforderungen des Marktes optimal zu reagieren: über 70 Modelle mit Nennleistungen zwischen 0,4 HP und 150 HP, konzipiert und konstruiert für den Einsatz mit FCKWs oder FKWs.

Dieses Angebot wird ergänzt durch eine Baureihe zweistufiger Verdichter und eine breite Zubehörpalette.
Leistungsfähigkeit, Zuverlässigkeit und Robustheit – dies sind die Hauptmerkmale unserer Verdichter, die sicherlich auch im neuen Jahrtausend die Herausforderungen des Marktes annehmen und weiterhin Maßstäbe setzen werden.

Qualität, Qualität und noch mal Qualität: Das ist der Leitspruch von Dorin. Die Qualität der Lieferanten. Die Qualität der einzelnen Komponenten. Jedes Bauteil wird strengen Kontrollen unterzogen, um die Einhaltung der Spefizikationen zu überprüfen.

Alle Verdichter werden konstruiert und hergestellt in Übereinstimmung mit den anwendbaren europäischen Richtlinien EN 292 Teil 1/2, EN 284, EN 60204, prEN 439, EN 60529, IEC 336-1, IEC 335-2-34.

Dies wird garantiert durch das CE-Zeichen, das auf dem Typenschild jedes einzelnen Verdichters angebracht wird, und die entsprechenden Konformitätserklärungen.

Фирма Дорин, основанная в 1918 году, первоначально производила станки, воздушные компрессоры и жидкостные насосы и занималась ремонтом автомобильных двигателей, а с 1932 года начала производство компрессоров и холодильных установок.

Качество, качество и еще раз качество – это главный девиз фирмы Дорин. Качество поставщиков. Качество отдельных компонентов: каждая конструктивная деталь подвергается строжайшему контролю и проверке на соответствие требованиям спецификации.

Все компрессоры конструируются и изготовляются в соответствии с действующими Европейскими предписаниями и нормами EN 292, ч. 1/2, EN 294, EN 60204, prEN 349, EN 60529, IEC 336-1, IEC 335-2-34.

Это гарантируется знаком CE, который нанесен на типовой табличке каждого компрессора, и свидетельством о соответствии.

С 1957 года фирма Дорин производит бессальниковые компрессоры для кондиционирования и охлаждения, которые в настоящее время составляют основное ядро деятельности предприятия. Сегодня фирма Дорин в состоянии предложить всеохватывающий, многосторонний конструктивный ряд бессальниковых компрессоров и тем самым оптимально реагировать на все требования рынка: свыше 70 моделей с номинальной мощностью от 0,4 л.с. до 150 л.с., разработанных и сконструированных для применения со фторсодержащими хладагентами фтор-хлор-углеводородами или фтор-углеводородами.

Это предложение дополняется конструктивным рядом двухступенчатых компрессоров и широким набором принадлежностей.
Производительность, надежность и прочность конструкции – это главные признаки наших компрессоров, которые несомненно и в новом тысячелетии будут отвечать требованиям рынка и дальше служить образцом.

Качество производственного цикла: каждая фаза производства и каждый собранный компрессор подвергаются постоянному строжайшему контролю, результаты которого архивируются и предоставляются заказчикам.

Отдельные фазы выполняются и контролируются в соответствии с системой обеспечения качества по норме ISO 9001-2000, которая сертифицирована организацией Lloyd's Register Quality Assurance (номер сертификата LRC 170322).

Compressors characteristics
Geräte Merkmale
Признаки компрессоров

H1

Models between 0,5 and 3,5 HP are all with 2 cylinders in line with variable displaced volume from 2,89 to 12,17 m^3/h. Slinger disc lubrication.

Bei den Modellen mit einer Leistung zwischen 0,5 und 3,5 HP handelt es sich um 2 Zylinder-Reihenmodelle mit einem Volumen das zwischen 2,89 und 12,17 m^3/h variiert. Für die Schmierung wird das Spritzschmiersystem angewandt.

Модели с мощностью от 0,5 до 3,5 л.с. представляют собой 2-х цилиндровые серийные модели с переменной объемной производительностью от 2,89 до 12,17 $м^3$/ч. Для смазки применяется система смазки разбрызгиванием (пульверизационная система).

H2

Models between 3,5 and 4 HP are all with 2 cylinders in line with variable displaced volume from 14,74 to 23,31 m^3/h. Slinger disc lubrication.

Bei den Modellen mit einer Leistung von 3,5 bis 4 HP handelt es sich um 2 Zylinder-Reihenmodelle mit einem Volumen, das zwischen 14,74 und 23,31 m^3/h variiert.
Für die Schmierung wird das Spritzschmiersystem angewandt.

Модели с мощностью от 3,6 до 4 л.с. представляют собой 2-х цилиндровые серийные модели с переменной объемной производительностью от 14,74 до 23,21 $м^3$/ч. Для смазки применяется система смазки разбрызгиванием (пульверизационная система).

H32

Models between 4 and 7,5 HP are all with 2 cylinders in line with variable displaced volume from 19,98 to 26,44 m^3/h. Slinger disc lubrication.

Bei den Modellen mit einer Leistung von 4 bis 7,5 HP handelt es sich um 2 Zylinder-Reihenmodelle mit einem Volumen, das zwischen 19,98 und 26,44 m^3/h variiert.
Für die Schmierung wird das Spritzschmiersystem angewandt.

Модели с мощностью от 4 до 7,5 л.с. представляют собой 2-х цилиндровые серийные модели с переменной объемной производительностью от 19,98 до 26,44 $м^3$/ч. Для смазки применяется система смазки разбрызгиванием (пульверизационная система).

K4

Models between 7,5 and 15 HP are all with 4 cylinders in V formation with variable displaced volume from 32,54 to 48,80 m^3/h. Slinger disc lubrication.

Bei den Modellèn mit einer Leistung von 7,5 bis 15 HP handelt es sich um Modelle mit 4 Zylinder in V-Form mit einem Volumen, das zwischen 32,54 und 48,80 m^3/h variiert. Für die Schmierung wird das Spritzschmiersystem angewandt.

Модели с мощностью от 7,5 до 15 л.с. представляют собой модели с 4 цилиндрами, расположенными в форме буквы V с переменной объемной производительностью от 32,54 до 48,80 $м^3$/ч. Для смазки применяется система смазки разбрызгиванием (пульверизационная система).

KP

KP series consists of six 4-cylinder models ranging from 7,5 to 20 HP and from 38,65 to 56,95 m^3/h.
Lubrication by oil pump.

Die Serie KP umfasst sechs 4-Zylinder-Modelle mit einer Leistung von 7,5 bis 30 HP und Fördermengen zwischen 38,65 und 56,95 m^3/h. Die Zwangsschmierung erfolgt über eine Ölpumpe.

Серия KP включает шесть моделей, каждая с 4-я цилиндрами, мощностью от 7,5 до 20 л.с. и объемной производительностью от 38,65 до 56,95 $м^3$/ч. Принудительная смазка производится с помощью масляного насоса.

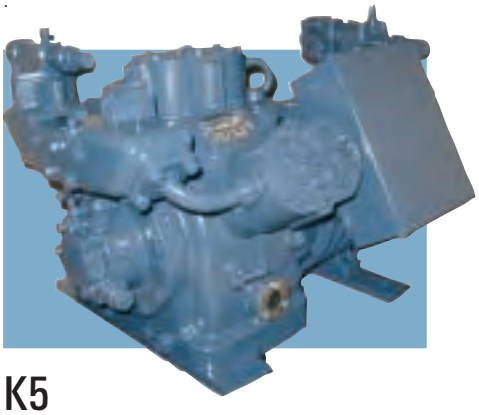

K5

Models between 15 and 30 HP are all at 6 cylinders in V formation with external discarge muffler fitted. The displaced volume varies from 57,9 to 83,9 m^3/h. Lubrication is with self priming reversible pump.

Die Modelle der Serie von 15 – 30 HP sind mit 6 in V-Form angeordneten Zylindern und einem externen Abgassammler ausgerüstet. Das Fördervolumen reicht von 57,9 bis 83,9 m^3/h.Die Schmierung erfolgt über eine selbstansaugende reversible Pumpe.

Модели серии от 15 до 30 л.с. оборудованы 6 цилиндрами, расположенными в форме буквы V, и внешним коллектором отработанных газов. Объемная производительность составляет от 57,9 до 83,9 $м^3$/ч. Смазка производится с помощью самовсасывающего реверсивного насоса.

Compressors characteristics
Geräte Merkmale
Признаки компрессоров

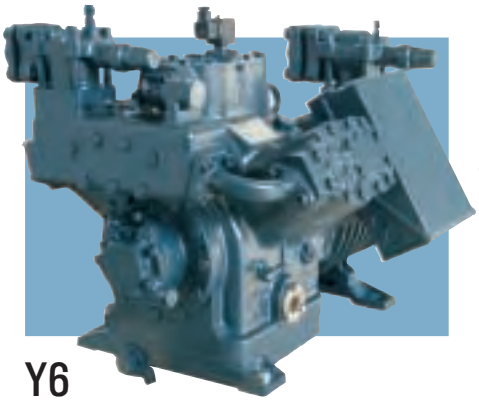

Y6

Models between 25 and 45 HP are all with 6 cylinders in V formation with external discarge muffler. Displaced volume varies between 110,6 and 138,3 m^3/h.
Lubrication is with self priming reversible pump.

Alle Modelle dieser Serie von 25 bis 45 HP haben 6 Zylinder in V-Form mit externen Abgaskollektoren. Das Volumen variiert zwischen 110,6 und 138,3 m^3/h. Die Schmierung erfolgt mittels Umkehrpumpe.

Модели серии от 25 до 45 л.с. оборудованы 6 цилиндрами, расположенными в форме буквы V, и внешним коллектором отработанных газов. Объемная производительность составляет от 110,6 до 138,3 $м^3$/ч. Смазка производится с помощью самовсасывающего реверсивного насоса.

Y7

Models between 40 and 75 HP are all with 8 cylinders in V formation with external discarge muffler. Displaced volume varies between 153,7 and 199,8 m^3/h.
Lubrication is with self priming reversible pump.

Alle Modelle dieser Serie von 40 bis 75 HP haben 8 Zylinder in V-Form mit externen Abgaskollektoren. Das Volumen variiert zwischen 153,7 und 199,8 m^3/h. Die Schmierung erfolgt mittels Umkehrpumpe.

Модели серии от 40 до 75 л.с. оборудованы 8 цилиндрами, расположенными в форме буквы V, и внешним коллектором отработанных газов. Объемная производительность составляет от 153,7 до 199,8 $м^3$/ч. Смазка производится с помощью самовсасывающего реверсивного насоса.

H7

Models with power installed ranging between 75 and 80 HP, with 8 cylinders and a swept volume of 221,75 m3/h. The lubrication is with self priming reversible pump.

Die Modelle dieser Baureihe mit einer Anschlussleistung von 75 bis 80 PS und einem Fördervolumen von 221,75 m3/h sind mit 8 Zylindern ausgerüstet. Die Schmierung erfolgt über eine selbstansaugende reversible Pumpe.

Модели этого конструктивного ряда с потребляемой мощностью от 75 до 80 л.с. и объемной производительностью 221,75 $м^3$/ч оборудованы 8 цилиндрами. Смазка производится с помощью самовсасывающего реверсивного насоса.

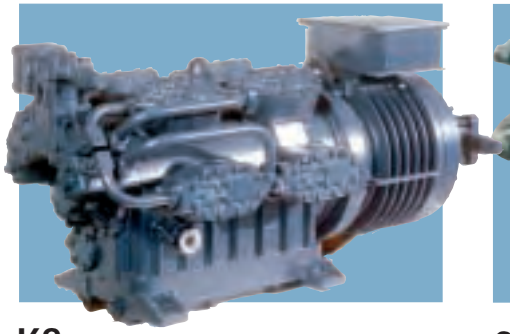

K8

Models included in the range starting from 130 HP are 10, 12, 14, 16 V cylinders with external exhaust collector. The displaced volume varies from 249,82 to 399,72 m^3/h. The lubrication is with self priming reversible pump.

Die Modelle der 130 HP Baureihe haben 10, 12, 14, 16 Zylinder in V-Anordnung mit externem Druckgas-Sammler. Der Hubvolumenbereich erstreckt sich von 249,82 bis 399,72 m^3/h. Die Schmierung erfolgt über eine Ölpumpe.

Модели конструктивного ряда с мощностью от 130 л.с. оборудованы 10, 12, 14 или 16 цилиндрами, расположенными в форме буквы V, и внешним коллектором отработанных газов. Объемная производительность составляет от 249,82 до 399,72 $м^3$/ч. Смазка производится с помощью самовсасывающего реверсивного насоса.

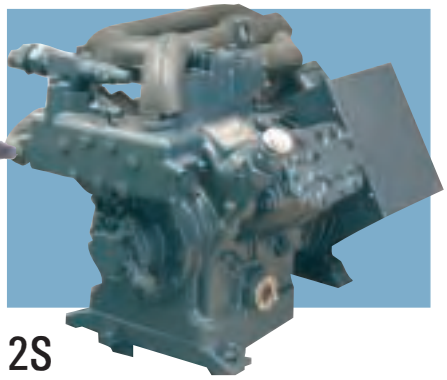

2S

2S series consists of six 6-cylinder models ranging from 15 to 35 HP. Lubrication by oil pump.

Die Serie 2S umfasst 6 Modelle mit 6 Zylindern. Leistungsbereich von 15 bis 35 HP . Die Schmierung erfolgt über eine Ölpumpe.

Серия 2S включает шесть моделей, каждая с 6 цилиндрами, мощностью от 15 до 35 л.с. Принудительная смазка производится с помощью масляного насоса.

Tandem

Tandem models between 15 and 150 HP are composed of 2 coupled compressors and connected to a single base. The displaced volume varies from 65,08 and 399,6 m^3/h.

Die Tandem-Modelle der 15 – 150 HP Baureihe bestehen aus 2 gekoppelten und elektrisch miteinander verbundenen Verdichtern in einem einzigen Gehäuse. Das Fördervolumen reicht von 65,08 bis 399,6 m^3/h

Тандемные модели конструктивного ряда 15 – 150 л.с. состоят из 2-х сцепленных и электрически связанных друг с другом компрессоров в одном корпусе. Объемная производительность составляет от 65,08 до 399,6 $м^3$/ч.

Technical features
Technische Daten
Технические данные

Dorin semihermetic compressors are created to be even more compatible with the characteristics of new refrigerants and the demands of the market related to efficiency, reliability and low noise level.
The range covers displacements from 2,89 to 399,72 m^3/h and nominal capacities from 0,5 to 150 HP.

The main characteristics of our compressors are:

- high C.O.P. values, thanks to fluidodynamic optimisation of the internal vanes shape, to high efficiency motors and high tech components
- suitable for all the main refrigerants available, as R404A, R134a, R407C, R507 and R22
- wide compressor range for every kind of running conditions
- very low noise level
- low vibrations, thanks to an optimised mass balance
- low gas pulsation
- available on request for frequency variations
- standard electrical box IP55 (on request for K4 and K5)
- thermal monitoring of the windings with PTC sensors

Our compressor can be completed on request with many accessories, in order to have high performances and high reliability at every thermal condition.

Dorin's manufacturing system is certified following Directive EN ISO9001.
On request, we are able to supply compressors certified in accordance to UL requirements.
(Underwriters Laboratories Inc.: file n° SA11929)

Die halbhermetischen Verdichter von Dorin wurden entwickelt um den Anforderungen der neuen Kältemittel und den Markterfordernissen Rechnung zu tragen, wobei die Aspekte Energieeffizienz, Zuverlässigkeit und minimale Geräuschentwicklung im Vordergrund standen.
Die Baureihe deckt Fördermengen von 2,89 bis 399,72 m^3/h ab bei Nennleistungen zwischen 0,5 und 150 HP.

Wichtigste Merkmale der vorgestellten Baureihe:

- hohe Leistungszahl (COP) dank der Optimierung der Strömungsdynamik der internen Medienleitungen, der Verwendung von Hochleistungsmotoren und der Einführung von Komponenten der neuesten Generation
- Betrieb mit allen marktgängigen Kältemitteln möglich: R404A, R134a, R407C, R507 und R22
- Breite Modellpalette für diverse Betriebstemperaturen
- Extrem geringe Geräuschentwicklung
- Verringerung von Schwingungen durch optimalen Massenausgleich
- Verringerung von Gasdruckschwankungen
- Ansteuerung mit unterschiedlichen Frequenzen möglich
- Schutzart IP 55 bei fast allen Modellen der Baureihe serienmäßig
- Schutz des Motors gegen Überhitzung durch PTC-Thermistoren.

Die Verdichter können jeweils an die Anforderungen der Kunden angepasst werden, so dass die Leistung optimal auf den jeweiligen Anwendungsfall abgestimmt und ein Höchstmaß an Zuverlässigkeit unter allen Betriebsbedingungen gewährleistet ist.
Die Qualität aller Dorin-Produkte ist gewährleistet durch ein zertifiziertes Qualitätsmanagementsystem nach EN ISO 9001. Modelle mit UL-Zulassung sind auf Anfrage lieferbar.
(Underwriters Laboratories Inc.: file n° SA11929)

Бессальниковые компрессоры фирмы Дорин разрабатывались для новых хладагентов и удовлетворения требований рынка, при этом на переднем плане стояли такие аспекты, как обеспечение энергетической эффективности, надежности и минимального шумообразования.
Конструктивный ряд компрессоров перекрывает диапазон объемной производительности от 2,89 до 399,72 $м^3$/ч при номинальной мощности от 0,5 до 150 л.с.

Важнейшие свойства представленного конструктивного ряда:

- высокий коэффициент мощности (COP), достигаемый благодаря оптимизации струйной динамики внутренних трубопроводов, использованию высокопроизводительных двигателей и внедрению компонентов нового поколения
- возможна эксплуатация со всеми имеющимися на рынке хладагентами: R404A, R134a, R407C, R507 и R22
- обширный ассортимент моделей для различных рабочих температур
- чрезвычайно ограниченное образование шума
- ограничение вибраций благодаря оптимальной балансировке масс
- ограничение колебаний давления газа
- возможно управление с различными частотами
- защитное исполнение IP 55 серийно почти у всех моделей конструктивного ряда
- защита двигателя от перегрева с помощью термисторов типа PTC.

Компрессоры можно в каждом конкретном случае адаптировать под требования заказчика так, что их производительность будет оптимальной для конкретного применения и будет гарантирована наивысшая надежность при всех условиях эксплуатации.
Качество всех изделий фирмы Дорин гарантируется системой обеспечения качества по норме EN ISO 9001. Модели с допуском UL поставляются по запросу.
(*UL-Logo*)(Underwriters Laboratories Inc.: file n° SA11929)

ONE OF FOUNDER MEMBERS OF
ASSOCIATION OF EUROPEAN REFRIGERATION COMPRESSOR MANUFACTURERS

CERTIFIED PRODUCT ASERCOM

Complete range
Produktpalette
Ассортимент изделий

Rang / Serie / Серия	Model / Typ / Модель	Displacement / Fordervolumen / Объемная производительность [m³/h]	Application range / Anwendungen / Область применения: R22-R407C	R404A-R507	R134a
H1	H 40CC	2,89	H	H	H
	H 50CS	3,86	M	M	H
	H 75CC	3,86	H	H	H
	H 75CS	5,30	M	M	H
	H100CC	5,30	H	H	H
	H100CS	6,75	M	M	H
	H150CC	6,75	H	H	H
	H150CS	7,71	M	M	H
	H180CC	7,71	H	H	H
	H180CS	8,47	M	M	H
	H200CC	8,47	H	H	H
	H200CS	9,88	M	M	H
	H220CC	9,88	H	H	H
	H220CS	10,85	M	M	H
	H250CC	10,85	H	H	H
	H250CS	12,17	M	M	H
	H280CC	12,17	M	M	H
H2	H290CS	14,74	M	M	H
	H300CC	14,74	H	H	H
	H300CS	15,94	M	M	H
	H350CC	15,94	H	H	H
	H350SB	17,53	L	L	M
	H380SB	19,53	L	L	M
	H380CC	17,53	H	H	H
	H390CS	19,53	M	M	H
	H392CS	23,31	L	L	H
H32	H403CC	19,98	H	H	H
	H403CS	22,83	M	M	H
	H503CC	22,83	H	H	H
	H503CS	26,44	M	M	H
	H743CC	26,44	H	H	H
K4	K750CC	32,54	H	H	H
	K750CS	38,64	M	M	H
	K1000CC	38,64	H	H	H
	K1000CS	48,80	M	M	H
	K1500CC	48,82	H	H	H
KP	KP750CS	38,65	M	M	H
	KP1000CC	38,65	H	H	H
	KP1000CS	48,80	M	M	H
	KP1500CC	48,82	H	H	H
	KP1500CS	56,95	M	M	H
	KP2000CC	56,95	H	H	H
K5	K1500CS	57,90	M	M	H
	K2000CC	57,90	H	H	H
	K1500CB	73,20	M	M	H
	K2500CC	73,20	H	H	H
	K2500CB	83,90	L	L	H
	K3000CC	83,90	H	H	H

Rang / Serie / Серия	Model / Typ / Модель	Displacement / Fordervolumen / Объемная производительность [m³/h]	Application range / Anwendungen / Область применения: R22-R407C	R404A-R507	R134a
Y6	Y3060CB	110,6	L	L	H
	Y3560CC	110,6	H	H	H
	Y3560CB	126,7	L	L	H
	Y4060CC	126,7	H	H	H
	Y4060CB	138,3	L	L	H
	Y4560CC	138,3	H	H	H
	Y4560CB	149,8	L	L	H
	Y5060CC	149,8	H	H	H
Y7	Y4780CB	153,7	L	L	H
	Y5080CC	153,7	H	H	H
	Y5080CB	169,1	L	L	H
	Y5580CC	169,1	H	H	H
	Y5580CB	184,4	L	L	H
	Y6080CC	184,4	H	H	H
	Y6080CB	199,8	L	L	H
	Y7580CC	199,8	H	H	H
H7	H7500CS	221,75	M	M	H
	H8000CC	221,75	H	H	H
K8	K10000CC	249,82	H	H	H
	K11000CC	299,79	H	H	H
	K13000CC	349,75	H	H	H
	K15000CC	399,72	H	H	H

Application Range
Anwendungsbereich
Область применения

H
High evaporating temp. Up to +5 °C/+10 °C
Hohe Verdampfungstemperatur bis zu +5 °C/+10 °C
Высокая температура кипения до +5 °C/+10 °C

M
Medium evaporating temperature up to -5 °C
Mittlere Verdampfungstemperatur bis -5 °C
Средняя температура кипения до -5 °C

L
Low evaporating temperature up to -20 °C
Niedrige Verdampfungstemperatur bis -20 °C
Низкая температура кипения до -20 °C

M

L

Technical chararcteristics
Technische Daten
Технические данные

Model / Typ / Модель	Cylinders / Zylinder / Число цилиндров	Compressor / Verdichter / Компрессор: Displacement / Fordervolumen / Объемная производительность 50 Hz	60 Hz	Max operating current / Max Betriebsstrom / Макс. рабочий ток: 220-240 V/1/50 Hz	220-240 V/1/60 Hz	115 V/1/60 Hz	220-240 V/3/50 Hz	250-280 V/3/60 Hz	380-420 V/3/50 Hz	440-480 V/3/60 Hz	220-240 V/3/60 Hz	380-420 V/3/60 Hz	208-230 V/3/60Hz	380-420 V/3/50 Hz	380-420V/3/60Hz	380-420V/3/50 Hz PWS	440-480V/3/60Hz PWS	220-240V/3/50 Hz PWS	208-230V/3/60Hz PWS	380-420V/3/60Hz PWS	500-550V/3/50 Hz
		[m³/h]	[m³/h]	[A]	[A]	[A]	[A]	[A]	[A]	[A]	[A]	[A]	[A]	[A]	[A]	[A]	[A]	[A]	[A]	[A]	[A]
H40CC	2	2,89	3,47	6	7,2	14,4	3,1	1,8	3,8	2,2	4										1,4
H50CS	2	3,86	4,63	6	7,2	14,4	3,1	1,8	3,8	2,2	4										1,4
H75CC	2	3,86	4,63	9	10,8	21,6	4,15	2,4	5	2,9	5,3										1,8
H75CS	2	5,30	6,36	9	10,8	21,6	4,15	2,4	5	2,9	5,3										1,8
H100CC	2	5,30	6,36	10	12	24	5	2,9	6,1	3,5	6,3										2,2
H100CS	2	6,75	8,10	10	12	24	5	2,9	6,1	3,5	6,3										2,2
H150CC	2	6,75	8,10	13,5	16,2	32,4	5,9	3,4	7,1	4,1	7,5										2,6
H150CS	2	7,71	9,25	13,5	16,2	32,4	5,9	3,4	7,1	4,1	7,5										2,6
H180CC	2	7,71	9,25	15	18		7,6	4,4	9,2	5,3	9,7										3,3
H180CS	2	8,47	10,16	15	18		7,6	4,4	9,2	5,3	9,7										3,3
H200CC	2	8,47	10,16	15	18		10,4	6	12,5	7,2	13,1										4,6
H200CS	2	9,88	11,86				7,6	4,4	9,2	5,3	9,7										3,3
H220CC	2	9,88	11,86				10,4	6	12,5	7,2	13,1										4,6
H220CS	2	10,85	13,02				10,4	6	12,5	7,2	13,1										4,6
H250CC	2	10,85	13,02				12,6	7,1	14,2	8,2	14,7										5,2
H250CS	2	12,17	14,60				10,4	6	12,5	7,2	13,1										4,6
H280CC	2	12,17	14,60				12,6	7,1	14,2	8,2	14,7										5,2
H290CS	2	14,74	17,69				12,9	7,5	15,6	9	16,4										9,9
H300CC	2	14,74	17,69				16,2	9,4	19,6	11,3	20,6										12,4
H300CS	2	15,94	19,13				12,9	7,5	15,6	9	16,4										9,9
H350CC	2	15,94	19,13				16,2	9,4	19,6	11,3	20,6										12,4
H350SB	2	17,53	21,04				12,9	7,5	15,6	9	16,4										9,9
H380CC	2	17,53	21,04				16,2	9,4	19,6	11,3	20,6										12,4
H380SB	2	19,53	23,44				12,9	7,5	15,6	9	16,4										9,9
H390CS	2	19,53	23,44				16,2	9,4	19,6	11,3	20,6										12,4
H392CS	2	23,31	27,97				19,5	11,5	23,9	13,8	25,1										15,1
H403CC	2	19,98	23,98				18,1	11	22,8	13,2	24										14,5
H403CS	2	22,83	27,40				18,1	11	22,8	13,2	24										14,5
H503CC	2	22,83	27,40				22,3	13,5	28,1	16,2	29,5										17,8
H503CS	2	26,44	31,73				22,3	13,5	28,1	16,2	29,5										17,8
H743CC	2	26,44	31,73				28,9	17,5	36,3	21	38,1										23,0
K750CC	4	32,54	39,05				29,4	17	35,3	20,4	37,1	17	20,4	17	29,4	37,1	20,4	12,9			
K750CS	4	38,64	46,37				29,4	17	35,3	20,4	37,1	17	20,4	17	29,4	37,1	20,4	12,9			
K1000CC	4	38,64	46,37				34,5	20	41,5	24	43,5	20	24	20	34,5	43,5	24	15,2			
K1000CS	4	48,80	58,56				52	30	62,3	36	65	30	36	30	52	65	36	22,8			
K1500CC	4	48,82	58,56				52	30	62,3	36	65	30	36	30	52	65	36	22,8			
KP750CS	4	38,65	46,38				29	17	35,3	20,4	37	17	20,4	17	29	37	20,4	22,4			
KP1000CC	4	38,65	46,38				35	20	41,6	24,0	44	20	24	20	35	44	24	26,3			
KP1000CS	4	48,80	58,56				52	30	62,4	36,0	66	30	36	30	52	66	36	39,5			
KP1500CC	4	48,82	58,56				52	30	62,4	36,0	65	30	36	30	52	65	36	39,5			
KP1500CS	4	56,95	68,34				59	34	70,7	40,8		34	40,8	34	59	73,5	40,8	44,7			
KP2000CC	4	56,95	68,34				59	34	70,7	40,8		34	40,8	34	59	73,5	40,8	44,7			

Standard motor version.
For operating conditions not indicated please contact our technical service.

Standard Motor Version.
Für Betriebsbedingungen, die hier nicht aufgeführt sind, wenden Sie sich bitte an unseren Technischen Dienst.

Стандартная версия двигателя. Если интересующие Вас условия эксплуатации здесь не указаны, обращайтесь в наш технический отдел.

Technical chararcteristics
Technische Daten
Технические данные

Model / Typ / Модель	Cylinders / Zylinder / Число цилиндров	Compressor / Verdichter / Компрессор: Displacement / Fördervolumen / Объемная производительность 50 Hz	60 Hz	Max operating current / Max Betriebsstrom / Макс. рабочий ток: 220-240 V/1/50 Hz	220-240 V/1/60 Hz	115 V/1/60 Hz	220-240 V/3/50 Hz	250-280 V/3/60 Hz	380-420 V/3/50 Hz	440-480 V/3/60 Hz	220-240 V/3/50 Hz	380-420 V/3/60 Hz	208-230 V/3/60 Hz	380-420 V/3/60 Hz	380-420 V/3/50 Hz	380-420V/3/60Hz	380-420V/3/50 Hz PWS	440-480V/3/60Hz PWS	220-240V/3/50 Hz PWS	208-230V/3/60Hz PWS	380-420V/3/60Hz PWS	500-550V/3/50 Hz
		[m³/h]	[m³/h]	[A]	[A]	[A]	[A]	[A]	[A]	[A]	[A]	[A]	[A]	[A]	[A]	[A]	[A]	[A]	[A]	[A]	[A]	[A]
K1500CS	6	57,90	69,48				59	34	70,7	40,8		34	40,8	34	59	73,5	40,8	44,7
K2000CC	6	57,90	69,48				59	34	70,7	40,8		34	40,8	34	59	73,5	40,8	44,7
K1500CB	6	73,20	87,84				83	48	99,8	57,6		48	57,6	48	83	104	57,6	63,2
K2500CC	6	73,20	87,84				83	48	99,8	57,6		48	57,6	48	83	104	57,6	63,2
K2500CB	6	83,90	100,68				83	48	99,8	57,6		48	57,6	48	83	104	57,6	63,2
K3000CC	6	83,90	100,68				97	56	116	67,2		56	67,2	56	97	121	67,2	73,7
Y3060CB	6	110,60	132,72				97	56	116	67,2				56			67,2	73,7
Y3560CC	6	110,60	132,72				125	72	150	86,4				72			86,4	94,7
Y3560CB	6	126,70	152,04				97	56	116	67,2				56			67,2	73,7
Y4060CC	6	126,70	152,04				125	72	150	86,4				72			86,4	94,7
Y4060CB	6	138,30	165,96				125	72	150	86,4				72			86,4	94,7
Y4560CC	6	138,30	165,96				145	84	175	101				84			101	111
Y4560CB	6	149,80	179,76				145	84	175	101				84			101	111
Y5060CC	6	149,80	179,76				161	93	193	112				93			112	122
Y4780CB	8	153,70	184,44											90			108	118
Y5080CC	8	153,70	184,44											115			138	151
Y5080CB	8	169,10	202,92											90			108	118
Y5580CC	8	169,10	202,92											120			144	158
Y5580CB	8	184,40	221,28											115			138	151
Y6080CC	8	184,40	221,28											130			156	171
Y6080CB	8	199,80	239,76											130			156	171
Y7580CC	8	199,80	239,76											148			178	195
H7500CS	8	221,75	266,10											130			156	171
H8000CC	8	221,75	266,10											148			178	195
K10000CC	10	249,82	299,78											198			238	261
K11000CC	12	299,79	359,75											198			238	261
K13000CC	14	349,75	419,70											223			268	293
K15000CC	16	399,72	479,66											223			268	293

Standard motor version.
For operating conditions not indicated please contact our technical service.

Standard Motor Version.
Für Betriebsbedingungen, die hier nicht aufgeführt sind, wenden Sie sich bitte an unseren Technischen Dienst.

Стандартная версия двигателЕсли интересующие Вас условия эксплуатации здесь не указаны, обращайтесь в наш технический отдел.

Technical chararcteristics
Technische Daten
Технические данные

Model / Typ / Модель	Cylinders / Zylinder / Число цилиндров	Compressor / Verdichter / Компрессор: Displacement / Fördervolumen / Объемная производительность 50 Hz	60 Hz	Locked rotor current / Anlaufstrom / Пусковой ток: 220-240 V/1/50 Hz	220-240 V/1/60 Hz	115 V/1/60 Hz	220-240 V/3/50 Hz	250-280 V/3/60 Hz	380-420 V/3/50 Hz	440-480 V/3/60 Hz	220-240 V/3/60 Hz	380-420 V/3/60 Hz	208-230 V/3/60Hz	380-420 V/3/50 Hz	380-420V/3/60Hz	380-420V/3/50 Hz PWS	440-480V/3/60Hz PWS	220-240V/3/50 Hz PWS	208-230V/3/60Hz PWS	380-420V/3/60Hz PWS	500-550V/3/50 Hz
		[m³/h]	[m³/h]	[A]	[A]	[A]	[A]	[A]	[A]	[A]	[A]	[A]	[A]	[A]	[A]	[A]	[A]	[A]	[A]	[A]	[A]
H40CC	2	2,89	3,47	30	36	72	15,6	9	18,7	10,8	19,6										6,8
H50CS	2	3,86	4,63	30	36	72	15,6	9	18,7	10,8	19,6										6,8
H75CC	2	3,86	4,63	44	53	106	19,2	11,1	23	13,3	24,1										8,4
H75CS	2	5,30	6,36	44	53	106	19,2	11,1	23	13,3	24,1										8,4
H100CC	2	5,30	6,36	62	74	149	23,8	13,8	28,8	16,6	30,1										10,5
H100CS	2	6,75	8,10	62	74	149	23,8	13,8	28,8	16,6	30,1										10,5
H150CC	2	6,75	8,10	69	84	168	26,9	15,6	32,4	18,7	34										11,8
H150CS	2	7,71	9,25	69	84	168	26,9	15,6	32,4	18,7	34										11,8
H180CC	2	7,71	9,25	63,6	76,5		34,6	20	41,5	24	43,6										15,2
H180CS	2	8,47	10,16	63,6	76,5		34,6	20	41,5	24	43,6										15,2
H200CC	2	8,47	10,16	63,6	76,5		42,2	24,4	50,6	29,2	53,1										18,5
H200CS	2	9,88	11,86				34,6	20	41,5	24	43,6										15,2
H220CC	2	9,88	11,86				42,2	24,4	50,6	29,2	53,1										18,5
H220CS	2	10,85	13,02				42,2	24,4	50,6	29,2	53,1										18,5
H250CC	2	10,85	13,02				55,3	32	57,2	38,4	60										21,3
H250CS	2	12,17	14,60				42,2	24,4	50,6	29,2	53,1										18,5
H280CC	2	12,17	14,60				55,3	32	57,2	38,4	60										21,3
H290CS	2	14,74	17,69				59,1	34,1	71,0	41	74,5										25,9
H300CC	2	14,74	17,69				75,5	43,6	90,6	52,3	95,0										33,1
H300CS	2	15,94	19,13				59,1	34,1	71,0	41	74,5										25,9
H350CC	2	15,94	19,13				75,5	43,6	90,6	52,3	95,0										33,1
H350SB	2	17,53	21,04				59,1	34,1	71,0	41	74,5										25,9
H380CC	2	17,53	21,04				75,5	43,6	90,6	52,3	95,0										33,1
H380SB	2	19,53	23,44				59,1	34,1	71,0	41	74,5										25,9
H390CS	2	19,53	23,44				75,5	43,6	90,6	52,3	95,0										33,1
H392CS	2	23,31	27,97				93,0	53,7	112	64,5	117										40,8
H403CC	2	19,98	23,98				87,9	53,2	111	63,8	116	53,2	63,8	53,2	92,1	116	63,8	40,4			
H403CS	2	22,83	27,40				87,9	53,2	111	63,8	116	53,2	63,8	53,2	92,1	116	63,8	40,4			
H503CC	2	22,83	27,40				104,2	63,1	131	75,7	138	63,1	75,7	63,1	109	138	75,7	48,0			
H503CS	2	26,44	31,73				104,2	63,1	131	75,7	138	63,1	75,7	63,1	109	138	75,7	48,0			
H743CC	2	26,44	31,73				142	86	179	103	187	86	103	86	149	187	103	65,4			
K750CC	4	32,54	39,05				142	82	170	98,4	179	82	98,4	82	142	179	98,4	62,3			
K750CS	4	38,64	46,37				142	82	170	98,4	179	82	98,4	82	142	179	98,4	62,3			
K1000CC	4	38,64	46,37				173	100	208	120	218	100	120	100	173	218	120	76,0			
K1000CS	4	48,80	58,56				197	114	237	137	249	114	137	114	197	249	137	86,6			
K1500CC	4	48,82	58,56				197	114	237	137	249	114	137	114	197	249	137	86,6			
KP750CS	4	38,65	46,38				156	90	187	108	196	90	108	90	156	196	108	68,4			
KP1000CC	4	38,65	46,38				173	100	208	120	218	100	120	100	173	218	120	76,0			
KP1000CS	4	48,80	58,56				197	114	237	137	249	114	137	114	197	249	137	86,6			
KP1500CC	4	48,82	58,56				197	114	237	137	249	114	137	114	197	249	137	86,6			
KP1500CS	4	56,95	68,34				255	147	306	176		147	176	147	255	320	176	111,7			
KP2000CC	4	56,95	68,34				255	147	306	176		147	176	147	255	320	176	111,7			

- Standard motor version.
  For operating conditions not indicated please contact our technical service.

- Standard Motor Version.
  Für Betriebsbedingungen, die hier nicht aufgeführt sind, wenden Sie sich bitte an unseren Technischen Dienst.

- Стандартная версия двигателЕсли интересующие Вас условия эксплуатации здесь не указаны, обращайтесь в наш технический отдел.

Technical chararcteristics
Technische Daten
Технические данные

Model / Typ / Модель	Cylinders / Zylinder / Число цилиндров	Compressor / Verdichter / Компрессор: Displacement / Fordervolumen / Объемная производительность 50 Hz [m³/h]	60 Hz [m³/h]	Locked rotor current / Anlaufstrom / Пусковой ток: 220-240 V/1/50 Hz [A]	220-240 V/1/60 Hz [A]	115 V/1/60 Hz [A]	220-240 V/3/50 Hz [A]	250-280 V/3/60 Hz [A]	380-420 V/3/50 Hz [A]	440-480 V/3/60 Hz [A]	220-240 V/3/50 Hz [A]	220-240 V/3/60 Hz [A]	380-420 V/3/60 Hz [A]	208-230 V/3/60Hz [A]	380-420 V/3/50 Hz [A]	380-420V/3/60Hz [A]	380-420V/3/50 Hz [A]	440-480V/3/60Hz PWS [A]	220-240V/3/50 Hz PWS [A]	208-230V/3/60Hz PWS [A]	380-420V/3/60Hz PWS [A]	500-550V/3/50 Hz [A]
K1500CS	6	57,90	69,48				255	147	306	176		147	176	147	255	320	176	112
K2000CC	6	57,90	69,48				255	147	306	176		147	176	147	255	320	176	112
K1500CB	6	73,20	87,84				298	172	357	206		172	206	172	298	375	206	131
K2500CC	6	73,20	87,84				298	172	357	206		172	206	172	298	375	206	131
K2500CB	6	83,90	100,68				298	172	357	206		172	206	172	298	375	206	131
K3000CC	6	83,90	100,68				329	190	395	228		190	228	190	329	414	228	144
Y3060CB	6	110,60	132,72				329	190	395	228				190	329	414	228	144
Y3560CC	6	110,60	132,72				398	230	478	276				230	398	501	276	175
Y3560CB	6	126,70	152,04				329	190	395	228				190	329	414	228	144
Y4060CC	6	126,70	152,04				398	230	478	276				230	398	501	276	175
Y4060CB	6	138,30	165,96				398	230	478	276				230	398	501	276	175
Y4560CC	6	138,30	165,96				559	323	671	388				323	559	704	388	245
Y4560CB	6	149,80	179,76				559	323	671	388				323	559	704	388	245
Y5060CC	6	149,80	179,76				620	358	744	430				358	620	780	430	272
Y4780CB	8	153,70	184,44					395						395			474	300
Y5080CC	8	153,70	184,44					465						465			558	353
Y5080CB	8	169,10	202,92					395						395			474	300
Y5580CC	8	169,10	202,92					465						465			558	353
Y5580CB	8	184,40	221,28					465						465			558	353
Y6080CC	8	184,40	221,28					465						465			558	353
Y6080CB	8	199,80	239,76					465						465			558	353
Y7580CC	8	199,80	239,76					628						628			754	477
H7500CS	8	221,75	266,10											465			558	353
H8000CC	8	221,75	266,10											628			754	477
K10000CC	10	249,82	299,78											867			1040	659
K11000CC	12	299,79	359,75											867			1040	659
K13000CC	14	349,75	419,70											1056			1267	803
K15000CC	16	399,72	479,66											1056			1267	803

- Standard motor version.
  For operating conditions not indicated please contact our technical service.

- Standard Motor Version.
  Für Betriebsbedingungen, die hier nicht aufgeführt sind, wenden Sie sich bitte an unseren Technischen Dienst.

- Стандартная версия двигателя. Если интересующие Вас условия эксплуатации здесь не указаны, обращайтесь в наш технический отдел.

Performances
Leistungsdaten
Мощностные показатели

R134a

Model / Typ / Модель	Condensing Temp. / Kond. Temperatur / Температура конденсации [°C]	Refrigerating capacity Qo / Power input Pe / Kälteleistung Qo / Leistungsaufnahme Pe / Холодильная мощность Q_0 / Потребляемая мощность P_e — Evaporat. temp. /Verdampfungstemp./ Температура кипения [°C]								
		+20	+15	+10	+5	0	-5	-10	-15	-20
		Qo[W] / Pe[kW]								
H40CC	35		2620	2180	1790	1450	1160	910	710	530
			0,55	0,51	0,47	0,43	0,40	0,36	0,33	0,29
	45	2770	2320	1920	1570	1270	1010	790	600	440
		0,68	0,63	0,58	0,53	0,49	0,44	0,40	0,36	0,32
H50CS	35			3120	2550	2070	1650	1290	980	730
				0,51	0,47	0,63	0,61	0,58	0,55	0,50
	45			2740	2240	1800	1430	1110	830	600
				0,58	0,53	0,77	0,72	0,67	0,61	0,55
H75CC	35		3760	3120	2550	2070	1650	1290	980	730
			0,63	0,63	0,61	0,58	0,55	0,50	0,45	0,40
	45	3990	3320	2740	2240	1800	1430	1110	830	600
		0,82	0,80	0,77	0,72	0,67	0,61	0,55	0,49	0,43
H75CS	35			4290	3540	2900	2340	1860	1460	1120
				0,63	0,61	0,92	0,89	0,84	0,78	0,72
	45			3760	3100	2520	2030	1610	1250	940
				0,77	0,72	1,11	1,04	0,97	0,89	0,80
H100CC	35		5150	4290	3540	2900	2340	1860	1460	1120
			0,93	0,92	0,89	0,84	0,78	0,72	0,65	0,58
	45	5410	4530	3760	3100	2520	2030	1610	1250	940
		1,19	1,16	1,11	1,04	0,97	0,89	0,80	0,71	0,63
H100CS	35			4770	3950	3240	2640	2120	1680	1310
				0,92	0,89	0,95	0,97	0,96	0,93	0,87
	45			4430	3660	2990	2420	1940	1520	1170
				1,11	1,04	1,18	1,15	1,09	1,02	0,94
H150CC	35		5710	4770	3950	3240	2640	2120	1680	1310
			0,90	0,95	0,97	0,96	0,93	0,87	0,81	0,74
	45	6320	5310	4430	3660	2990	2420	1940	1520	1170
		1,15	1,18	1,18	1,15	1,09	1,02	0,94	0,85	0,76
H150CS	35			5820	4810	3940	3190	2550	2000	1550
				0,95	0,97	1,13	1,14	1,12	1,08	1,01
	45			5240	4320	3530	2850	2270	1770	1350
				1,18	1,15	1,38	1,34	1,27	1,18	1,08
H180CC	35		6980	5820	4810	3940	3190	2550	2000	1550
			1,07	1,13	1,14	1,12	1,08	1,01	0,93	0,84
	45	7510	6300	5240	4320	3530	2850	2270	1770	1350
		1,36	1,39	1,38	1,34	1,27	1,18	1,08	0,98	0,88
H180CS	35			6410	5300	4330	3500	2790	2190	1690
				1,13	1,14	1,22	1,21	1,18	1,14	1,08
	45			5810	4790	3900	3140	2490	1930	1470
				1,38	1,34	1,50	1,43	1,35	1,27	1,17
H200CC	35		7680	6410	5300	4330	3500	2790	2190	1690
			1,22	1,22	1,21	1,18	1,14	1,08	1,02	0,96
	45	8300	6970	5810	4790	3900	3140	2490	1930	1470
		1,59	1,52	1,50	1,43	1,35	1,27	1,17	1,08	0,99
H200CS	35			7540	6230	5100	4120	3290	2590	1990
				1,22	1,21	1,50	1,45	1,39	1,32	1,25
	45			6790	5590	4560	3670	2910	2260	1720
				1,50	1,43	1,81	1,71	1,61	1,50	1,39
H220CC	35		9050	7540	6230	5100	4120	3290	2590	1990
			1,55	1,50	1,45	1,39	1,32	1,25	1,17	1,09
	45	9750	8170	6790	5590	4560	3670	2910	2260	1720
		1,99	1,90	1,81	1,71	1,61	1,50	1,39	1,27	1,15

1 Kcal/H = 1,163 W
1 W = 0,860 Kcal/h
1 W = 3,412 BTU/h

1 ккал/ч = 1,163 Вт
1 Вт = 0,860 ккал/ч
1 Вт = 3,412 BTU/ч*

See page 37
Siehe Seite 37
См. стр. 37

Frequency rate 50 Hz
Frequenz 50 Hz
Частота 50 Гц

When operating at 60 Hz, moltiply the capacity for 1,18
Für 60 Hz-Betrieb ist die Leistung mit 1,18 zu multiplizieren
При эксплуатации на частоте 60 Гц следует умножить мощность на 1,18

Suction gas temperature +25 °C
Sauggastemperatur +25 °C
Температура всасываемого газа +25 °C

Capacity rating without liquid subcooling.
Kälteleistungen ohne Flüssigkeitsunterkühlung.
Холодильная мощность без переохлаждения жидкости

Never mix ester oils with different oils
Niemals Esteröl mit anderen Ölen vermischen
Никогда не смешивайте сложное эфирное масло с другими маслами

Performances
Leistungsdaten
Мощностные показатели

R134a

Model / Typ / Модель	Condensing Temp. / Kond. Temperatur / Температура конденсации [°C]	Refrigerating capacity Qo / Power input Pe / Kälteleistung Qo / Leistungsaufnahme Pe / Холодильная мощность Q_0 / Потребляемая мощность P_e — Evaporat. temp. /Verdampfungstemp./ Температура кипения [°C]								
		+20	+15	+10	+5	0	-5	-10	-15	-20
		Qo[W] / Pe[kW]								
H220CS	35			8600	7110	5820	4710	3760	2960	2290
				1,50	1,45	1,65	1,60	1,53	1,45	1,36
	45			7610	6270	5110	4120	3270	2560	1950
				1,81	1,71	2,01	1,90	1,78	1,65	1,52
H250CC	35		10310	8600	7110	5820	4710	3760	2960	2290
			1,68	1,65	1,60	1,53	1,45	1,36	1,26	1,16
	45	10910	9150	7610	6270	5110	4120	3270	2560	1950
		2,17	2,10	2,01	1,90	1,78	1,65	1,52	1,38	1,26
H250CS	35			10050	8300	6790	5490	4380	3440	2650
				1,65	1,60	1,82	1,78	1,72	1,63	1,52
	45			8790	7230	5900	4750	3770	2940	2230
				2,01	1,90	2,21	2,11	1,98	1,84	1,69
H280CC	35		12050	10050	8300	6790	5490	4380	3440	2650
			1,81	1,82	1,78	1,72	1,63	1,52	1,40	1,28
	45	12600	10570	8790	7230	5900	4750	3770	2940	2230
		2,32	2,28	2,21	2,11	1,98	1,84	1,69	1,53	1,38
H290CS	35			11110	9140	7430	5950	4690	3620	2720
				1,82	1,78	2,14	2,09	2,00	1,87	1,72
	45			9590	7860	6360	5060	3960	3020	2240
				2,21	2,11	2,52	2,41	2,27	2,09	1,89
H300CC	35		13350	11110	9140	7430	5950	4690	3620	2720
			2,15	2,14	2,09	2,00	1,87	1,72	1,54	1,35
	45	13820	11570	9590	7860	6360	5060	3960	3020	2240
		2,61	2,59	2,52	2,41	2,27	2,09	1,89	1,67	1,43
H300CS	35			12270	10090	8200	6560	5170	3980	2990
				2,14	2,09	2,37	2,28	2,16	2,00	1,83
	45			10620	8700	7030	5600	4370	3330	2460
				2,52	2,41	2,78	2,62	2,43	2,21	1,99
H350CC	35		14750	12270	10090	8200	6560	5170	3980	2990
			2,40	2,37	2,28	2,16	2,00	1,83	1,65	1,46
	45	15310	12810	10620	8700	7030	5600	4370	3330	2460
		2,98	2,91	2,78	2,62	2,43	2,21	1,99	1,77	1,55
H350SB	35			13250	10950	8940	7210	5730	4480	3430
				2,37	2,28	2,49	2,47	2,37	2,21	2,01
	45			11490	9460	7710	6200	4910	3820	2900
				2,78	2,62	2,95	2,83	2,64	2,42	2,16
H380CC	35		15870	13250	10950	8940	7210	5730	4480	3430
			2,43	2,49	2,47	2,37	2,21	2,01	1,79	1,55
	45	16430	13800	11490	9460	7710	6200	4910	3820	2900
		2,97	3,01	2,95	2,83	2,64	2,42	2,16	1,89	1,63
H380SB	35			15350	12660	10330	8310	6580	5120	3900
				2,49	2,47	2,99	2,92	2,77	2,59	2,36
	45			13310	10940	8890	7120	5610	4330	3260
				2,95	2,83	3,54	3,37	3,15	2,88	2,60
H390CS	35			15350	12660	10330	8310	6580	5120	3900
				2,49	2,47	2,99	2,92	2,77	2,59	2,36
	45			13310	10940	8890	7120	5610	4330	3260
				2,95	2,83	3,54	3,37	3,15	2,88	2,60
H392CS	35			16800	13900	11360	9160	7270	5680	4340
				3,77	3,69	3,53	3,33	3,09	2,82	2,54
	45			14860	12230	9940	7950	6250	4810	3590
				4,60	4,35	4,07	3,74	3,40	3,04	2,68

1 Kcal/H = 1,163 W
1 W = 0,860 Kcal/h
1 W = 3,412 BTU/h

1 ккал/ч = 1,163 Вт
1 Вт = 0,860 ккал/ч
1 Вт = 3,412 BTU/ч*

See page 37
Siehe Seite 37
См. стр. 37

Frequency rate 50 Hz
Frequenz 50 Hz
Частота 50 Гц

When operating at 60 Hz, moltiply the capacity for 1,18
Für 60 Hz-Betrieb ist die Leistung mit 1,18 zu multiplizieren
При эксплуатации на частоте 60 Гц следует умножить мощность на 1,18

Suction gas temperature +25 °C
Sauggastemperatur +25 °C
Температура всасываемого газа +25 °C

Capacity rating without liquid subcooling.
Kälteleistungen ohne Flüssigkeitsunterkühlung.
Холодильная мощность без переохлаждения жидкости

Never mix ester oils with different oils
Niemals Esteröl mit anderen Ölen vermischen
Никогда не смешивайте сложное эфирное масло с другими маслами

Performances
Leistungsdaten
Мощностные показатели

R134a

Model / Typ / Модель	Condensing Temp. / Kond. Temperatur / Температура конденсации [°C]	Refrigerating capacity Qo / Power input Pe / Kälteleistung Qo / Leistungsaufnahme Pe / Холодильная мощность Q_0 / Потребляемая мощность P_e — Evaporat. temp. /Verdampfungstemp./ Температура кипения [°C]								
		+20	+15	+10	+5	0	-5	-10	-15	-20
	[°C]	Qo[W] / Pe[kW]								
H403CC	35		18135	15099	12453	10164	8199	6523	5103	3904
			2,64	2,72	2,70	2,60	2,43	2,21	1,97	1,72
	45	19522	16338	13552	11132	9042	7251	5722	4424	3321
		3,33	3,37	3,30	3,15	2,94	2,68	2,39	2,10	1,82
H403CS	35			17906	14760	12039	9702	7709	6019	4594
				3,38	3,30	3,12	2,88	2,58	2,26	1,94
	45			15959	13106	10645	8533	6733	5203	3904
				4,00	3,78	3,48	3,14	2,78	2,41	2,07
H503CC	35		21515	17906	14760	12039	9702	7709	6019	4594
			3,35	3,38	3,30	3,12	2,88	2,58	2,26	1,94
	45	22997	19242	15959	13106	10645	8533	6733	5203	3904
		4,15	4,14	4,00	3,78	3,48	3,14	2,78	2,41	2,07
H503CS	35			21567	17855	14643	11885	9533	7540	5858
				4,08	3,94	3,71	3,44	3,13	2,81	2,50
	45			19178	15816	12914	10425	8303	6500	4969
				4,82	4,51	4,15	3,76	3,37	2,99	2,65
H743CC	35		25828	21567	17855	14643	11885	9533	7540	5858
			4,13	4,08	3,94	3,71	3,44	3,13	2,81	2,50
	45	27475	23049	19178	15816	12914	10425	8303	6500	4969
		5,22	5,07	4,82	4,51	4,15	3,76	3,37	2,99	2,65
K750CC	35		32220	26860	22140	18030	14470	11430	8860	6720
			4,93	4,92	4,80	4,61	4,35	4,03	3,68	3,29
	45	33678	28254	23470	19270	15620	12470	9780	7500	5580
		6,03	5,89	5,68	5,39	5,04	4,64	4,21	3,75	3,29
K750CS	35			31090	25690	20990	16940	13470	10540	8090
				5,90	5,80	5,58	5,26	4,86	4,41	3,93
	45			27460	22610	18400	14760	11650	9020	6810
				6,85	6,51	6,08	5,58	5,03	4,47	3,92
KP750CS	35			31090	25690	20990	16940	13470	10540	8090
				5,90	5,80	5,58	5,26	4,86	4,41	3,93
	45			27460	22610	18400	14760	11650	9020	6810
				6,85	6,51	6,08	5,58	5,03	4,47	3,92
K1000CC	35		37229	31090	25690	20990	16940	13470	10540	8090
			5,85	5,90	5,80	5,58	5,26	4,86	4,41	3,93
	45	39246	32983	27460	22610	18400	14760	11650	9020	6810
		7,17	7,08	6,85	6,51	6,08	5,58	5,03	4,47	3,92
KP1000CC	35		37229	31090	25690	20990	16940	13470	10540	8090
			5,85	5,90	5,80	5,58	5,26	4,86	4,41	3,93
	45	39246	32983	27460	22610	18400	14760	11650	9020	6810
		7,17	7,08	6,85	6,51	6,08	5,58	5,03	4,47	3,92
K1000CS	35			40270	33380	27370	22190	17770	14040	10930
				7,17	7,18	7,00	6,66	6,20	5,66	5,08
	45			35730	29510	24110	19450	15480	12110	9300
				8,44	8,09	7,60	7,01	6,34	5,66	4,98
KP1000CS	35			40270	33380	27370	22190	17770	14040	10930
				7,17	7,18	7,00	6,66	6,20	5,66	5,08
	45			35730	29510	24110	19450	15480	12110	9300
				8,44	8,09	7,60	7,01	6,34	5,66	4,98
K1500CC	35		48119	40270	33380	27370	22190	17770	14040	10930
			6,91	7,17	7,18	7,00	6,66	6,20	5,66	5,08
	45	50856	42814	35730	29510	24110	19450	15480	12110	9300
		8,50	8,58	8,44	8,09	7,60	7,01	6,34	5,66	4,98

1 Kcal/H = 1,163 W
1 W = 0,860 Kcal/h
1 W = 3,412 BTU/h

1 ккал/ч = 1,163 Вт
1 Вт = 0,860 ккал/ч
1 Вт = 3,412 BTU/ч*

See page 37
Siehe Seite 37
См. стр. 37

Frequency rate 50 Hz
Frequenz 50 Hz
Частота 50 Гц

When operating at 60 Hz, moltiply the capacity for 1,18
Für 60 Hz-Betrieb ist die Leistung mit 1,18 zu multiplizieren
При эксплуатации на частоте 60 Гц следует умножить мощность на 1,18

Suction gas temperature +25 °C
Sauggastemperatur +25 °C
Температура всасываемого газа +25 °C

Capacity rating without liquid subcooling.
Kälteleistungen ohne Flüssigkeitsunterkühlung.
Холодильная мощность без переохлаждения жидкости

Never mix ester oils with different oils
Niemals Esteröl mit anderen Ölen vermischen
Никогда не смешивайте сложное эфирное масло с другими маслами

Performances
Leistungsdaten
Мощностные показатели

R134a

Model / Typ / Модель	Condensing Temp. / Kond. Temperatur / Температура конденсации [°C]	Refrigerating capacity Qo / Power input Pe / Kälteleistung Qo / Leistungsaufnahme Pe / Холодильная мощность Q_0 / Потребляемая мощность P_e — Evaporat. temp. /Verdampfungstemp./ Температура кипения [°C]								
		+20	+15	+10	+5	0	-5	-10	-15	-20
		Qo[W] / Pe[kW]								
KP1500CC	35		48119	40270	33380	27370	22190	17770	14040	10930
			6,91	7,17	7,18	7,00	6,66	6,20	5,66	5,08
	45	50856	42814	35730	29510	24110	19450	15480	12110	9300
		8,50	8,58	8,44	8,09	7,60	7,01	6,34	5,66	4,98
KP1500CS	35			46230	38310	31400	25440	20340	16030	12440
				9,45	9,21	8,80	8,26	7,61	6,89	6,14
	45			40670	33590	27430	22120	17580	13730	10500
				10,68	10,09	9,37	8,58	7,72	6,85	6,00
K1500CS	35			46230	38310	31400	25440	20340	16030	12440
				9,45	9,21	8,80	8,26	7,61	6,89	6,14
	45			40670	33590	27430	22120	17580	13730	10500
				10,68	10,09	9,37	8,58	7,72	6,85	6,00
K2000CC	35		56059	46860	38790	31750	25680	20490	16110	12450
			10,30	9,72	9,12	8,49	7,86	7,21	6,56	5,92
	45	59161	49788	41510	34260	27960	22520	17880	13940	10630
		13,42	11,83	10,97	10,13	9,30	8,48	7,66	6,87	6,10
KP2000CC	35		55250	46230	38310	31400	25440	20340	16030	12440
			9,49	9,45	9,21	8,80	8,26	7,61	6,89	6,14
	45	57900	48750	40670	33590	27430	22120	17580	13730	10500
		11,37	11,12	10,68	10,09	9,37	8,58	7,72	6,85	6,00
K1500CB	35			59070	48900	40040	32390	25860	20340	15730
				11,88	11,16	10,40	9,63	8,83	8,03	7,23
	45			52390	43250	35300	28450	22590	17620	13440
				13,40	12,40	11,39	10,38	9,38	8,40	7,44
K2500CC	35		70653	59070	48900	40040	32390	25860	20340	15730
			12,57	11,88	11,16	10,40	9,63	8,83	8,03	7,23
	45	74653	62822	52390	43250	35300	28450	22590	17620	13440
		15,4	14,4	13,40	12,40	11,39	10,38	9,38	8,40	7,44
K2500CB	35			68670	56870	46600	37720	30140	23730	18380
				13,78	13,58	13,00	12,12	11,02	9,78	8,46
	45			60790	50210	41010	33070	26290	20540	15710
				15,58	14,88	13,88	12,66	11,30	9,86	8,43
K3000CC	35		82102	68670	56870	46600	37720	30140	23730	18380
			13,53	13,78	13,58	13,00	12,12	11,02	9,78	8,46
	45	86551	72864	60790	50210	41010	33070	26290	20540	15710
		15,77	15,90	15,58	14,88	13,88	12,66	11,30	9,86	8,43
Y3060CB	35			89280	74130	60940	49560	39850	31660	24850
				17,8	16,8	15,8	14,7	13,6	12,5	11,5
	45			79420	65760	53890	43670	34950	27580	21420
				20,1	18,7	17,3	15,9	14,5	13,1	11,7
Y3560CC	35		105240	87820	72620	59450	48130	38460	30260	23350
			18,0	17,0	16,0	14,9	13,8	12,7	11,6	10,4
	45	110200	92460	76940	63450	51790	41790	33260	26000	19840
		21,4	20,1	18,8	17,5	16,1	14,7	13,3	11,9	10,5
Y3560CB	35			100770	83600	68640	55740	44720	35430	27700
				20,1	19,0	17,8	16,6	15,3	14,0	12,7
	45			89900	74280	60790	49160	39240	30850	23830
				22,8	21,2	19,6	17,9	16,3	14,7	13,1
Y4060CC	35		117320	97920	81000	66350	53760	43000	33890	26190
			18,9	18,4	17,6	16,7	15,5	14,3	13,0	11,6
	45	124960	104870	87280	71990	58780	47440	37770	29540	22550
		22,9	22,1	21,0	19,8	18,4	16,9	15,4	13,7	12,1

1 Kcal/H = 1,163 W
1 W = 0,860 Kcal/h
1 W = 3,412 BTU/h

1 ккал/ч = 1,163 Вт
1 Вт = 0,860 ккал/ч
1 Вт = 3,412 BTU/ч*

See page 37
Siehe Seite 37
См. стр. 37

Frequency rate 50 Hz
Frequenz 50 Hz
Частота 50 Гц

When operating at 60 Hz, moltiply the capacity for 1,18
Für 60 Hz-Betrieb ist die Leistung mit 1,18 zu multiplizieren
При эксплуатации на частоте 60 Гц следует умножить мощность на 1,18

Suction gas temperature +25 °C
Sauggastemperatur +25 °C
Температура всасываемого газа +25 °C

Capacity rating without liquid subcooling.
Kälteleistungen ohne Flüssigkeitsunterkühlung.
Холодильная мощность без переохлаждения жидкости

Never mix ester oils with different oils
Niemals Esteröl mit anderen Ölen vermischen
Никогда не смешивайте сложное эфирное масло с другими маслами

Performances
Leistungsdaten
Мощностные показатели

R134a

Model / Typ / Модель	Condensing Temp. / Kond. Temperatur / Температура конденсации [°C]	Refrigerating capacity Qo / Power input Pe / Kälteleistung Qo / Leistungsaufnahme Pe / Холодильная мощность Q_0 / Потребляемая мощность P_e — Evaporat. temp. /Verdampfungstemp./ Температура кипения [°C]								
		+20	+15	+10	+5	0	-5	-10	-15	-20
	[°C]	Qo[W] / Pe[kW]								
Y4060CB	35			109950	91230	74940	60900	48910	38800	30400
				22,7	21,4	20,0	18,7	17,2	15,7	14,3
	45			97840	80960	66310	53680	42910	33820	26220
				14,7	23,8	21,9	20,1	18,3	16,5	14,7
Y4560CC	35		130760	108600	89260	72510	58120	45830	35400	26600
			22,8	21,5	20,2	18,8	17,3	15,8	14,3	12,7
	45	140240	117220	97070	79540	64400	51400	40310	30880	22870
		26,7	25,2	23,6	22,0	20,3	18,5	16,7	14,9	13,1
Y4560CB	35			114040	93880	76410	61390	48570	37700	28540
				21,8	21,8	21,0	19,6	17,8	15,7	13,5
	45			99790	81850	66370	53080	41740	32110	23930
				25,5	24,3	22,7	20,7	18,3	15,9	13,4
Y5060CC	35		137460	114320	94130	76640	61590	48750	37860	28670
			21,1	21,8	21,8	21,0	19,6	17,8	15,7	13,5
	45	144360	120750	100080	82110	66600	53280	41910	32250	24040
		25,5	25,9	25,5	24,3	22,7	20,7	18,4	15,9	13,4
Y4780CB	35			120960	99970	81680	65870	52370	40960	31440
				23,7	23,4	22,5	21,0	19,2	17,1	14,9
	45			105810	87170	70960	56970	45020	34910	26420
				27,6	26,2	24,4	22,2	19,8	17,2	14,7
Y5080CC	35		141030	117290	96580	78630	63190	50020	38840	29420
			21,3	22,0	21,9	21,2	19,8	18,0	15,9	13,6
	45	148110	123890	102680	84250	68330	54660	43000	33080	24660
		25,7	26,1	25,6	24,5	22,9	20,8	18,5	16,0	13,5
Y5080CB	35			131680	109110	89440	72460	57940	45680	35460
				26,3	25,3	23,9	22,3	20,5	18,6	16,6
	45			115710	95500	77920	62760	49800	38830	29620
				30,3	28,4	26,2	23,9	21,5	19,1	16,8
Y5580CC	35		155630	129630	106930	87280	70380	55950	43720	33390
			25,5	24,9	23,8	22,5	20,9	19,0	17,1	15,1
	45	164460	137660	114200	93800	76180	61060	48150	37170	27850
		31,3	30,1	28,6	26,7	24,6	22,4	20,0	17,6	15,3
Y5580CB	35			146550	121030	98800	79620	63270	49490	38070
				29,5	28,3	26,7	24,8	22,6	20,3	18,0
	45			128380	105570	85750	68690	54160	41910	31720
				33,9	31,7	29,2	26,5	23,7	20,9	18,2
Y6080CC	35		173490	144200	118630	96490	77440	61180	47400	35770
			28,5	27,8	26,7	25,1	23,3	21,1	18,8	16,4
	45	182620	152610	126350	103510	83790	66860	52410	40130	29690
		34,9	33,6	31,9	29,9	27,5	24,9	22,1	19,3	16,5

1 Kcal/H = 1,163 W
1 W = 0,860 Kcal/h
1 W = 3,412 BTU/h

1 ккал/ч = 1,163 Вт
1 Вт = 0,860 ккал/ч
1 Вт = 3,412 BTU/ч*

See page 37
Siehe Seite 37
См. стр. 37

Frequency rate 50 Hz
Frequenz 50 Hz
Частота 50 Гц

When operating at 60 Hz, moltiply the capacity for 1,18
Für 60 Hz-Betrieb ist die Leistung mit 1,18 zu multiplizieren
При эксплуатации на частоте 60 Гц следует умножить мощность на 1,18

Suction gas temperature +25 °C
Sauggastemperatur +25 °C
Температура всасываемого газа +25 °C

Capacity rating without liquid subcooling.
Kälteleistungen ohne Flüssigkeitsunterkühlung.
Холодильная мощность без переохлаждения жидкости

Never mix ester oils with different oils
Niemals Esteröl mit anderen Ölen vermischen
Никогда не смешивайте сложное эфирное масло с другими маслами

Performances
Leistungsdaten
Мощностные показатели

R134a

Model / Typ / Модель	Condensing Temp. / Kond. Temperatur / Температура конденсации [°C]	Refrigerating capacity Qo / Power input Pe / Kälteleistung Qo / Leistungsaufnahme Pe / Холодильная мощность Q_0 / Потребляемая мощность P_e — Evaporat. temp. /Verdampfungstemp./ Температура кипения [°C]								
		+20	+15	+10	+5	0	-5	-10	-15	-20
		Qo[W] / Pe[kW]								
Y6080CB	35			158680	131090	107050	86300	68580	53650	41240
				31,8	30,5	28,8	26,8	24,4	21,9	19,4
	45			138970	114320	92900	74440	58690	45400	34310
				36,5	34,1	31,5	28,5	25,5	22,5	19,6
Y7580CC	35		190000	157630	129370	104890	83830	65860	50610	37750
			30,5	29,9	28,8	27,1	25,1	22,7	20,0	17,4
	45	199780	166630	137610	112380	90580	71870	55910	42330	30800
		37,1	36,0	34,2	32,0	29,5	26,6	23,5	20,4	17,3
H7500CS	35			170220	137640	110860	88960	70990	56030	43160
				35,3	33,3	30,8	27,8	24,6	21,5	18,5
	46			148840	120380	97080	78030	62290	48930	37020
				39,8	36,7	33,1	29,3	25,5	21,8	18,5
H8000CC	35		209520	170220	137640	110860	88960	70990	56030	43160
			36,4	35,3	33,3	30,8	27,8	24,6	21,5	18,5
	45	224990	183400	148840	120380	97080	78030	62290	48930	37020
		43,8	42,2	39,8	36,7	33,1	29,3	25,5	21,8	18,5
K10000CC	35		237508	197030	161710	131110	104790	82320	63270	47190
			37,34	36,7	35,3	33,2	30,6	27,7	24,4	21,0
	45	249720	208288	172010	140470	113230	89840	69880	52920	38500
		45,68	44,24	42,1	39,3	36,1	32,5	28,7	24,8	20,9
K11000CC	35		284627	236120	193790	157120	125580	98650	75820	56560
			44,72	43,9	42,2	39,8	36,7	33,1	29,2	25,1
	45	299271	249610	206140	168340	135690	107670	83750	63410	46140
		54,70	52,98	50,4	47,1	43,2	38,9	34,4	29,7	25,0
K13000CC	35		331559	275060	225750	183030	146290	114920	88320	65880
			52,57	51,7	49,7	46,8	43,2	39,1	34,5	29,8
	45	348610	290771	240130	196100	158070	125420	97560	73870	53750
		64,20	62,20	59,2	55,4	50,8	45,8	40,5	35,0	29,6
K15000CC	35		378110	313670	257440	208720	166830	131060	100720	75130
			60,06	59,0	56,8	53,5	49,4	44,6	39,5	34,0
	45	397559	331593	273850	223630	180260	143030	111250	84240	61300
		73,32	71,04	67,6	63,2	58,1	52,4	46,3	40,1	33,8

1 Kcal/H = 1,163 W
1 W = 0,860 Kcal/h
1 W = 3,412 BTU/h

1 ккал/ч = 1,163 Вт
1 Вт = 0,860 ккал/ч
1 Вт = 3,412 BTU/ч*

See page 37
Siehe Seite 37
См. стр. 37

Frequency rate 50 Hz
Frequenz 50 Hz
Частота 50 Гц

When operating at 60 Hz, moltiply the capacity for 1,18
Für 60 Hz-Betrieb ist die Leistung mit 1,18 zu multiplizieren
При эксплуатации на частоте 60 Гц следует умножить мощность на 1,18

Suction gas temperature +25 °C
Sauggastemperatur +25 °C
Температура всасываемого газа +25 °C

Capacity rating without liquid subcooling.
Kälteleistungen ohne Flüssigkeitsunterkühlung.
Холодильная мощность без переохлаждения жидкости

Never mix ester oils with different oils
Niemals Esteröl mit anderen Ölen vermischen
Никогда не смешивайте сложное эфирное масло с другими маслами

Performances
Leistungsdaten
Мощностные показатели

R404A/R507

Refrigerating capacity Qo / Power input Pe — Kälteleistung Qo / Leistungsaufnahme Pe — Холодильная мощность Q_0 / Потребляемая мощность P_e

Model / Typ / Модель	Condensing Temp. / Kond. Temperatur / Температура конденсации [°C]	Evaporat. temp. /Verdampfungstemp./ Температура кипения [°C] C: +10	+5	S: 0	-5	-10	-15	-20	B: -25	-30	-35	-40
		Qo[W] / Pe[kW]										
H40CC	35	3258	2751	2305	1916	1577	1286	1035	820	630	480	350
		0,72	0,70	0,68	0,65	0,62	0,59	0,54	0,49	0,44	0,38	0,31
	45	2683	2264	1896	1575	1296	1053	843	660	500	370	260
		0,86	0,83	0,79	0,75	0,71	0,65	0,59	0,53	0,46	0,39	0,31
H50CS	35				2641	2180	1777	1428	1128	873	657	475
					0,92	0,87	0,80	0,74	0,66	0,59	0,52	0,44
	45						1433	1148	903	694	516	363
							0,89	0,79	0,70	0,61	0,52	0,43
H75CC	35	4489	3791	3177	2640	2173	1771	1426				
		0,95	0,97	0,96	0,92	0,87	0,81	0,74				
	45	3697	3120	2613	2170	1785	1451	1161				
		1,20	1,17	1,11	1,05	0,97	0,88	0,80				
H75CS	35				3856	3185	2598	2088	1650	1275	960	696
					1,35	1,26	1,17	1,073	0,97	0,86	0,76	0,64
	45						2094	1678	1319	1014	754	534
							1,29	1,16	1,02	0,89	0,76	0,62
H100CC	35	6561	5541	4643	3858	3177	2589	2085				
		1,39	1,41	1,38	1,33	1,26	1,18	1,10				
	45			3819	3172	2609	2121	1697				
				1,61	1,51	1,40	1,29	1,19				
H100CS	35				4713	3890	3171	2548	2014	1558	1172	849
					1,60	1,50	1,39	1,27	1,15	1,03	0,90	0,77
	45						2556	2048	1612	1239	920	648
							1,54	1,37	1,21	1,06	0,90	0,75
H150CC	35	8005	6760	5666	4710	3880	3163	2546				
		1,66	1,66	1,63	1,58	1,50	1,41	1,30				
	45			4663	3875	3187	2589	2067				
				1,92	1,81	1,69	1,55	1,40				
H150CS	35				5352	4422	3610	2907	2303	1788	1353	988
					1,82	1,72	1,61	1,48	1,35	1,20	1,04	0,86
	45					3647	2968	2381	1877	1446	1078	763
						1,93	1,78	1,62	1,45	1,26	1,06	0,85
H180CC	35	9153	7726	6472	5376	4424	3602	2894				
		1,99	1,95	1,89	1,81	1,71	1,60	1,48				
	45		6355	5322	4420	3634	2949	2352				
			2,31	2,20	2,07	1,92	1,76	1,60				
H180CS	35				6036	4983	4063	3267	2583	1999	1506	1093
					2,00	1,90	1,77	1,62	1,46	1,29	1,12	0,96
	45				4960	4078	3312	2650	2082	1595	1181	826
					2,30	2,13	1,94	1,74	1,53	1,33	1,14	0,97

1 Kcal/H = 1,163 W
1 W = 0,860 Kcal/h
1 W = 3,412 BTU/h

1 ккал/ч = 1,163 Вт
1 Вт = 0,860 ккал/ч
1 Вт = 3,412 BTU/ч*

See page 37
Siehe Seite 37
См. стр. 37

- Motocompressors "CC" can work up to –40 °C evap. temp.
- Die "CC" Verdichter können bis –40 °C Verdampfungs-temperatur eingesetzt werden.
- Моторкомпрессоры в исполнении "CC" могут применяться до температур кипения -40°C.

- Frequency rate 50 Hz
- Frequenz 50 Hz
- Частота 50 Гц

- When operating at 60 Hz, moltiply the capacity for 1,18
- Für 60 Hz-Betrieb ist die Leistung mit 1,18 zu multiplizieren
- При эксплуатации на частоте 60 Гц следует умножить мощность на 1,18

- Suction gas temperature +20 °C
- Sauggastemperatur +20 °C
- Температура всасываемого газа +20 °C

- Capacity rating without liquid subcooling.
- Kälteleistungen ohne Flüssigkeitsunterkühlung.
- Холодильная мощность без переохлаждения жидкости

- Never mix ester oils with different oils
- Niemals Esteröl mit anderen Ölen vermischen
- Никогда не смешивайте сложное эфирное масло с другими маслами

Performances
Leistungsdaten
Мощностные показатели

R404A/R507

Model / Typ / Модель	Condensing Temp. / Kond. Temperatur / Температура конденсации [°C]	Refrigerating capacity Qo / Power input Pe / Kälteleistung Qo / Leistungsaufnahme Pe / Холодильная мощность Q_0 / Потребляемая мощность P_e — Evaporat. temp. /Verdampfungstemp./ Температура кипения [°C]										
		C			S				B			
		+10	+5	0	-5	-10	-15	-20	-25	-30	-35	-40
		Qo[W] / Pe[kW]										
H200CC	35	10250	8657	7256	6032	4969	4051	3261				
		2,09	2,09	2,05	1,98	1,89	1,77	1,64				
	45	8444	7126	5970	4960	4080	3313	2644				
		2,62	2,54	2,42	2,28	2,12	1,95	1,76				
H200CS	35				7023	5798	4729	3802	3006	2328	1754	1273
					2,33	2,22	2,07	1,89	1,70	1,51	1,32	1,14
	45						3863	3090	2426	1859	1374	961
							2,26	2,04	1,81	1,59	1,39	1,21
H220CC	35	11930	10076	8445	7021	5783	4714	3795				
		2,42	2,44	2,41	2,32	2,21	2,06	1,89				
	45	9829	8294	6949	5773	4748	3856	3078				
		3,03	2,95	2,82	2,66	2,46	2,25	2,03				
H220CS	35				7799	6437	5248	4218	3333	2579	1941	1406
					2,60	2,47	2,30	2,10	1,88	1,67	1,46	1,28
	45				6421	5277	4282	3423	2684	2053	1514	1054
					2,97	2,76	2,51	2,25	1,99	1,74	1,52	1,34
H250CC	35	13202	11153	9352	7778	6410	5229	4213				
		2,66	2,72	2,70	2,61	2,47	2,28	2,08				
	45	10875	9181	7695	6396	5265	4280	3420				
		3,36	3,29	3,15	2,96	2,74	2,49	2,23				
H250CS	35				8909	7334	5961	4775	3759	2897	2175	1576
					3,00	2,85	2,66	2,43	2,18	1,92	1,66 1	,40
	45				7409	6069	4906	3905	3049	2323	1711	1197
					3,37	3,15	2,88	2,60	2,31	2,02	1,74	1,49
H280CC	35	14892	12568	10526	8741	7191	5852	4700				
		3,12	3,20	3,19	3,07	2,93	2,72	2,47				
	45	12407	10458	8749	7256	5954	4821	3832				
		3,85	3,78	3,63	3,42	3,16	2,88	2,58				
H290CS *	35				10151	8380	6828	5480	4319	3328	2492	1794
					3,43	3,21	2,95	2,67	2,36	2,06	1,76	1,48
	45				8391	6889	5579	4444	3468	2634	1927	1331
					3,83	3,50	3,15	2,78	2,42	2,07	1,75	1,46
H300CC *	35	17907	15094	12600	10406	8490	6833	5415	4215	3215	2393	1730
		3,51	3,56	3,52	3,39	3,20	2,96	2,67	2,37	2,05	1,75	1,46
	45	14700	12332	10246	8422	6840	5480	4321	3345	2530	1856	1304
		4,32	4,22	4,03	3,78	3,48	3,14	2,78	2,42	2,06	1,73	1,44
H300CS *	35				11050	9085	7362	5868	4586	3500	2596	1857
					3,73	3,45	3,16	2,85	2,55	2,24	1,92	1,61
	45				9054	7415	5986	4752	3697	2806	2063	1452
					4,16	3,79	3,41	3,04	2,68	2,31	1,95	1,60

1 Kcal/H = 1,163 W
1 W = 0,860 Kcal/h
1 W = 3,412 BTU/h

1 ккал/ч = 1,163 Вт
1 Вт = 0,860 ккал/ч
1 Вт = 3,412 BTU/ч*

See page 37
Siehe Seite 37
См. стр. 37

- Motocompressors "CC" can work up to –40 °C evap. temp.
- Die "CC" Verdichter können bis –40 °C Verdampfungs-temperatur eingesetzt werden.
- Моторкомпрессоры в исполнении "CC" могут применяться до температур кипения -40°C.

- Frequency rate 50 Hz
- Frequenz 50 Hz
- Частота 50 Гц

- When operating at 60 Hz, moltiply the capacity for 1,18
- Für 60 Hz-Betrieb ist die Leistung mit 1,18 zu multiplizieren
- При эксплуатации на частоте 60 Гц следует умножить мощность на 1,18

- Suction gas temperature +20 °C
- Sauggastemperatur +20 °C
- Температура всасываемого газа +20 °C

- Capacity rating without liquid subcooling.
- Kälteleistungen ohne Flüssigkeitsunterkühlung.
- Холодильная мощность без переохлаждения жидкости

- Never mix ester oils with different oils
- Niemals Esteröl mit anderen Ölen vermischen
- Никогда не смешивайте сложное эфирное масло с другими маслами

* Dati non certificati per refrigerante R507 e per modelli CC funzionanti con Te comprese tra -25 e -40°C Data not certified for R507 refrigerant and for CC compressors working with Evap. Temp. between -25 °C and -40 °C Données à certifier pour réfrigerant R507 et pour compresseurs CC avec temperatures d'evap. entre -25 °C et 40 °C Zertifizierung ist nicht gültig für R507 sowie die CC-Ausführung von –25 °C bis -40 °C VT

Prestazioni
Performances
Performances
Leistungsdaten

R404A/R507

Model / Typ / Модель	Condensing Temp. / Kond. Temperatur / Температура конденсации [°C]	Refrigerating capacity Qo / Power input Pe / Kälteleistung Qo / Leistungsaufnahme Pe / Холодильная мощность Q_0 / Потребляемая мощность P_e — Evaporat. temp. /Verdampfungstemp./ Температура кипения [°C]										
		C			S				B			
		+10	+5	0	-5	-10	-15	-20	-25	-30	-35	-40
		Qo[W] / Pe[kW]										
H350CC *	35	20200	16854	13933	11404	9229	7374	5803				
		3,79	3,85	3,78	3,63	3,41	3,16	2,90				
	45	16522	13753	11346	9267	7480	5950	4640				
		4,73	4,58	4,35	4,05	3,72	3,38	3,06				
H350SB *	35							6605	5201	4000	2981	2126
								3,29	2,93	2,56	2,21	1,87
	45							5500	4303	3280	2410	1675
								3,54	3,09	2,65	2,24	1,87
H380CC *	35	21370	18076	15149	12565	10299	8326	6624	5166	3930	2890	2023
		4,44	4,43	4,33	4,16	3,93	3,65	3,33	2,98	2,61	2,23	1,85
	45	17599	14843	12408	10271	8406	6789	5396	4203	3186	2319	1580
		5,39	5,22	4,98	4,68	4,34	3,96	3,55	3,12	2,69	2,26	1,84
H380SB *	35							7509	5957	4628	3501	2555
								3,70	3,32	2,91	2,50	2,10
	45							6188	4863	3731	2769	1958
								3,97	3,50	3,01	2,54	2,09
H390CS *	35				13662	11286	9210	7411	5864	4546	3432	2500
					4,78	4,46	4,11	3,73	3,35	2,95	2,54	2,14
	45				11319	9321	7581	6077	4785	3680	2740	1940
					5,44	4,97	4,49	4,00	3,51	3,03	2,56	2,11
H392CS *	35							8910	7012	5452	4129	3017
								4,76	4,21	3,74	3,25	2,75
	45							7457	5849	4457	3276	2279
								5,02	4,47	3,86	3,24	2,62
H403CC *	35	23863	19916	16490	13537	11011	8863	7047				
		4,68	4,67	4,57	4,38	4,13	3,82	3,47				
	45	20416	16943	13948	11385	9206	7365	5813				
		5,84	5,63	5,34	4,99	4,59	4,15	3,69				
H403CS *	35				15952	13167	10734	8626	6814	5268	3961	2863
					5,30	4,99	4,60	4,16	3,69	3,21	2,74	2,30
	45				13518	11095	8986	7164	5599	4262	3126	2161
					6,05	5,56	5,02	4,45	3,88	3,32	2,79	2,32
H503CC *	35	28515	24074	20138	16672	13642	11014	8751	6819	5184	3811	2665
		6,16	6,01	5,76	5,44	5,05	4,62	4,15	3,67	3,18	2,71	2,26
	45	24115	20274	16889	13924	11345	9117	7204	5572	4187	3014	2017
		7,44	7,06	6,62	6,12	5,58	5,01	4,43	3,85	3,29	2,76	2,28
H503CS *	35				19313	15997	13101	10591	8433	6594	5038	3731
					6,33	5,98	5,56	5,09	4,58	4,06	3,56	3,09
	45				16369	13483	10972	8802	6938	5346	3993	2843
					7,17	6,62	6,02	5,40	4,78	4,19	3,63	3,15
H743CC *	35	33296	28203	23687	19709	16229	13206	10599	8368	6474	4875	3531
		6,93	6,77	6,53	6,22	5,86	5,44	5,00	4,52	4,03	3,54	3,05
	45	28006	23635	19780	16402	13459	10912	8719	6842	5239	3870	2694
		8,51	8,08	7,59	7,07	6,51	5,93	5,34	4,75	4,18	3,62	3,11

* ■ dati non certificati per refrigerante R507 e per modelli CC funzionanti con Te comprese tra -25 e -40°C ■ Data not certified for R507 refrigerant and for CC compressors working with Evap. Temp. between -25 °C and -40 °C ■ Données à certifier pour réfrigerant R507 et pour compresseurs CC avec temperatures d'evap. entre -25 °C et 40 °C ■ Zertifizierung ist nicht gültig für R507 sowie die CC-Ausführung von –25 °C bis -40 °C VT

1 Kcal/H = 1,163 W
1 W = 0,860 Kcal/h
1 W = 3,412 BTU/h

1 ккал/ч = 1,163 Вт
1 Вт = 0,860 ккал/ч
1 Вт = 3,412 BTU/ч*

■ See page 37
■ Siehe Seite 37
■ См. стр. 37

■ Motocompressors "CC" can work up to –40 °C evap. temp.
■ Die "CC" Verdichter können bis –40 °C Verdampfungs-temperatur eingesetzt werden.
■ Моторкомпрессоры в исполнении "CC" могут применяться до температур кипения -40°C.

■ Frequency rate 50 Hz
■ Frequenz 50 Hz
■ Частота 50 Гц

■ When operating at 60 Hz, moltiply the capacity for 1,18
■ Für 60 Hz-Betrieb ist die Leistung mit 1,18 zu multiplizieren
■ При эксплуатации на частоте 60 Гц следует умножить мощность на 1,18

■ Suction gas temperature +20 °C
■ Sauggastemperatur +20 °C
■ Температура всасываемого газа +20 °C

■ Capacity rating without liquid subcooling.
■ Kälteleistungen ohne Flüssigkeitsunterkühlung.
■ Холодильная мощность без переохлаждения жидкости

■ Never mix ester oils with different oils
■ Niemals Esteröl mit anderen Ölen vermischen
■ Никогда не смешивайте сложное эфирное масло с другими маслами

Prestazioni
Performances
Performances
Leistungsdaten

R404A/R507

Refrigerating capacity Qo / Power input Pe — Kälteleistung Qo / Leistungsaufnahme Pe — Холодильная мощность Q_0 / Потребляемая мощность P_e

Model / Typ / Модель	Condensing Temp. / Kond. Temperatur / Температура конденсации [°C]	Evaporat. temp. /Verdampfungstemp./ Температура кипения [°C]										
		C		S				B				
		+10	+5	0	-5	-10	-15	-20	-25	-30	-35	-40
		Qo[W] / Pe[kW]										
K750CC	35	42123	35730	30047	25029	20632	16813	13527	10731	8380	6432	4842
		7,89	7,93	7,79	7,50	7,09	6,57	5,98	5,34	4,69	4,05	3,44
	45	34899	29516	24755	20574	16929	13775	11068	8766	6823	5197	3843
		9,03	8,85	8,51	8,05	7,48	6,84	6,16	5,45	4,76	4,11	3,51
K750CS	35				29714	24527	20003	16095	12755	9934	7586	5661
					8,58	8,11	7,53	6,86	6,15	5,42	4,69	3,98
	45				24530	20200	16445	13218	10470	8154	6222	4626
					9,56	8,88	8,12	7,31	6,48	5,65	4,85	4,11
KP750CS	35				29714	24527	20003	16095	12755	9934	7586	5661
					8,58	8,11	7,53	6,86	6,15	5,42	4,69	3,98
	45				24530	20200	16445	13218	10470	8154	6222	4626
					9,56	8,88	8,12	7,31	6,48	5,65	4,85	4,11
K1000CC	35	52264	44035	36791	30455	24951	20202	16131				
		9,22	9,26	9,09	8,72	8,20	7,56	6,83				
	45		36430	30371	25076	20467	16469	13005				
			11,19	10,67	10,00	9,21	8,33	7,38				
KP1000CC	35	52264	44035	36791	30455	24951	20202	16131				
		9,22	9,26	9,09	8,72	8,20	7,56	6,83				
	45		36430	30371	25076	20467	16469	13005				
			11,19	10,67	10,00	9,21	8,33	7,38				
K1000CS	35				38272	31828	26199	21319	17125	13549	10528	7995
					12,18	11,17	10,19	9,24	8,31	7,41	6,52	5,66
	45				32543	26880	21951	17688	14029	10906	8254	6009
					13,57	12,27	11,02	9,81	8,65	7,53	6,45	5,40
KP1000CS	35				38272	31828	26199	21319	17125	13549	10528	7995
					12,18	11,17	10,19	9,24	8,31	7,41	6,52	5,66
	45				32543	26880	21951	17688	14029	10906	8254	6009
					13,57	12,27	11,02	9,81	8,65	7,53	6,45	5,40
K1500CC	35	64280	54415	45748	38181	31615	25953	21095				
		12,61	12,79	12,57	12,04	11,26	10,33	9,30				
	45	55849	47193	39593	32951	27169	22150	17794				
		15,98	15,44	14,60	13,54	12,34	11,08	9,82				
KP1500CC	35	64280	54415	45748	38181	31615	25953	21095				
		12,61	12,79	12,57	12,04	11,26	10,33	9,30				
	45	55849	47193	39593	32951	27169	22150	17794				
		15,98	15,44	14,60	13,54	12,34	11,08	9,82				
K1500CS	35				43836	36361	29810	24116	19212	15031	11504	8564
					14,04	13,25	12,27	11,17	9,98	8,75	7,53	6,36
	45				36679	30301	24732	19904	15751	12205	9197	6662
					15,96	14,71	13,35	11,91	10,44	9,00	7,61	6,34
KP1500CS	35				43827	36436	29967	24353	19523	15407	11937	9043
					13,97	12,90	11,81	10,70	9,58	8,48	7,40	6,37
	45				37113	30703	25111	20265	16097	12537	9516	6964
					15,47	14,06	12,66	11,28	9,93	8,63	7,40	6,24
K2000CC	35	74460	62961	52846	44006	36331	29710	24034				
		14,65	14,78	14,57	14,05	13,27	12,25	11,04				
	45	63009	53201	44589	37063	30514	24830	19902				
		18,36	17,83	17,02	15,98	14,75	13,35	11,83				
KP2000CC	35	73586	62305	52389	43729	36218	29747	24208				
		14,62	14,66	14,35	13,74	12,91	11,92	10,85				
	45	63124	53394	44845	37369	30858	25204	20298				
		18,21	17,57	16,64	15,51	14,24	12,89	11,54				

1 Kcal/H = 1,163 W
1 W = 0,860 Kcal/h
1 W = 3,412 BTU/h

1 ккал/ч = 1,163 Вт
1 Вт = 0,860 ккал/ч
1 Вт = 3,412 BTU/ч*

See page 37
Siehe Seite 37
См. стр. 37

- Motocompressors "CC" can work up to –40 °C evap. temp.
- Die "CC" Verdichter können bis –40 °C Verdampfungstemperatur eingesetzt werden.
- Моторкомпрессоры в исполнении "CC" могут применяться до температур кипения -40°C.

- Frequency rate 50 Hz
- Frequenz 50 Hz
- Частота 50 Гц

- When operating at 60 Hz, moltiply the capacity for 1,18
- Für 60 Hz-Betrieb ist die Leistung mit 1,18 zu multiplizieren
- При эксплуатации на частоте 60 Гц следует умножить мощность на 1,18

- Suction gas temperature +20 °C
- Sauggastemperatur +20 °C
- Температура всасываемого газа +20 °C

- Capacity rating without liquid subcooling.
- Kälteleistungen ohne Flüssigkeitsunterkühlung.
- Холодильная мощность без переохлаждения жидкости

- Never mix ester oils with different oils
- Niemals Esteröl mit anderen Ölen vermischen
- Никогда не смешивайте сложное эфирное масло с другими маслами

Performances
Leistungsdaten
Мощностные показатели

R404A/R507

Model / Typ / Модель	Condensing Temp. / Kond. Temperatur / Температура конденсации [°C]	Refrigerating capacity Qo / Power input Pe / Kälteleistung Qo / Leistungsaufnahme Pe / Холодильная мощность Qo / Потребляемая мощность Pe — Evaporat. temp. /Verdampfungstemp./ Температура кипения [°C]										
		C			S					B		
		+10	+5	0	-5	-10	-15	-20	-25	-30	-35	-40
		Qo[W] / Pe[kW]										
K1500CB	35				55680	46175	37868	30664	24469	19186	14722	10981
					17,82	16,81	15,60	14,23	12,73	11,16	9,55	7,95
	45				46656	38474	31354	25199	19915	15407	11581	8340
					19,95	18,53	16,94	15,21	13,40	11,55	9,69	7,87
K2500CC	35	93914	79456	66743	55634	45990	37673	30541				
		18,31	18,60	18,38	17,72	16,73	15,51	14,16				
	45	79780	67361	56457	46928	38634	31436	25195				
		22,89	22,33	21,36	20,07	18,56	16,93	15,28				
K2500CB	35							35230	28065	22000	16890	12670
								14,4	12,5	10,6	8,9	7,2
	45							29155	23000	17900	13600	10000
								17,2	15	12,9	10,8	8,8
K3000CC	35	109610	92530	77670	64720	53480	43750	35360				
		20,6	21,2	21,1	20,4	19,25	17,8	16,2				
	45	92680	78210	65550	54490	44860	36510	29300				
		26,3	25,7	24,6	23,1	21,3	19,3	17,2				
Y3060CB	35				77490	64410	53080	43330	34990	27890	21860	16730
					28,0	25,9	23,7	21,5	19,3	17,1	15,1	13,1
	45				64540	53540	44010	35800	28730	22620	17320	12640
					32,1	28,5	25,6	22,7	19,9	17,3	14,9	12,7
Y3560CC	35	133670	112750	94390	78360	64450	52440	42110				
		31,7	29,8	27,8	25,9	23,9	21,9	19,8				
	45	110270	92990	77870	64690	53230	43280	34600				
		35,6	33,3	30,9	28,5	26,1	23,6	21,1				
Y3560CB	35							50500	40660	32290	25240	19350
								24,6	22,1	19,6	17,2	14,9
	45							41830	33480	26380	20380	15330
								26,0	22,9	19,9	17,1	14,6
Y4060CC	35	151100	127550	106890	88860	73210	59700	48080				
		35,3	33,7	31,9	29,9	27,6	25,3	22,8				
	45		106830	89530	74450	61330	49930	40000				
			38,6	36,2	33,6	30,8	28,0	25,1				
Y4060CB	35				99570	82950	68420	55820	44980	35740	27940	21400
					35,2	32,5	29,7	26,9	24,1	21,4	18,8	16,4
	45				83320	69060	56660	45930	36730	28880	22210	16560
					39,8	35,9	32,0	28,3	24,8	21,6	18,6	16,1
Y4560CC	35	168540	142260	119140	98900	81310	66090	52990				
		37,7	35,8	33,8	31,8	29,8	27,8	25,8				
	45	144150	121460	101540	84130	68970	55810	44380				
		42,3	39,9	37,5	35,0	32,6	30,3	27,9				
Y4560CB	35				105630	88200	72870	59490	47910	37990	29580	22510
					40,1	36,0	32,2	28,5	25,1	21,9	18,9	16,1
	45				86350	71730	58950	47850	38290	30120	23180	17340
					41,3	37,1	33,3	29,5	26,0	22,7	19,6	16,7
Y5060CC	35	179710	151350	126460	104750	85910	69640	55640				
		37,5	37,8	36,9	34,9	32,3	29,1	25,7				
	45	151790	127610	106430	87970	71910	57950	45800				
		46,9	45,3	42,8	39,5	35,8	31,8	27,8				
Y4780CB	35				110540	91820	75470	61330	49200	38920	30300	23170
					38,0	35,1	32,0	28,7	25,4	22,2	19,1	16,3
	45				90460	74740	61090	49360	39340	30880	23780	17870
					41,1	37,5	33,8	30,1	26,4	22,9	19,8	17,0

1 Kcal/H = 1,163 W
1 W = 0,860 Kcal/h
1 W = 3,412 BTU/h

1 ккал/ч = 1,163 Вт
1 Вт = 0,860 ккал/ч
1 Вт = 3,412 BTU/ч*

See page 37
Siehe Seite 37
См. стр. 37

- Motocompressors "CC" can work up to –40 °C evap. temp.
- Die "CC" Verdichter können bis –40 °C Verdampfungstemperatur eingesetzt werden.
- Моторкомпрессоры в исполнении "CC" могут применяться до температур кипения -40°C.

- Frequency rate 50 Hz
- Frequenz 50 Hz
- Частота 50 Гц

- When operating at 60 Hz, moltiply the capacity for 1,18
- Für 60 Hz-Betrieb ist die Leistung mit 1,18 zu multiplizieren
- При эксплуатации на частоте 60 Гц следует умножить мощность на 1,18

- Suction gas temperature +20 °C
- Sauggastemperatur +20 °C
- Температура всасываемого газа +20 °C

- Capacity rating without liquid subcooling.
- Kälteleistungen ohne Flüssigkeitsunterkühlung.
- Холодильная мощность без переохлаждения жидкости

- Never mix ester oils with different oils
- Niemals Esteröl mit anderen Ölen vermischen
- Никогда не смешивайте сложное эфирное масло с другими маслами

Performances
Leistungsdaten
Мощностные показатели

R404A/R507

Model / Typ / Модель	Condensing Temp. / Kond. Temperatur / Температура конденсации [°C]	Refrigerating capacity Qo / Power input Pe / Kälteleistung Qo / Leistungsaufnahme Pe / Холодильная мощность Q_0 / Потребляемая мощность P_e — Evaporat. temp. /Verdampfungstemp./ Температура кипения [°C]										
		C		S					B			
		+10	+5	0	-5	-10	-15	-20	-25	-30	-35	-40
		Qo[W] / Pe[kW]										
Y5080CC	35	184380	155280	129750	107480	88150	71450	57080				
		38,0	38,1	37,1	35,1	32,4	29,4	26,0				
	45	155740	130930	109200	90250	73780	59460	46990				
		47,5	45,7	43,1	39,7	35,9	32,0	28,2				
Y5080CB	35				123030	102020	83740	67980	54520	43120	33590	25680
					41,7	39,0	35,7	32,0	28,2	24,4	20,9	17,9
	45				100160	82870	67880	54980	43950	34570	26610	19850
					45,7	41,8	37,6	33,2	29,0	25,1	21,7	19,2
Y5580CC	35	202260	170690	142970	118790	97800	79680	64100				
		42,5	42,8	41,9	39,8	36,9	33,5	29,9				
	45	165830	139760	116940	97040	79750	64720	51630				
		51,7	49,9	47,1	43,5	39,5	35,2	31,0				
Y5580CB	35				135810	112800	92700	75280	60340	47670	37070	28330
					46,6	43,0	39,1	35,0	30,9	26,9	23,2	19,8
	45				110790	91590	74910	60540	48260	37880	29180	21960
					49,7	45,5	41,1	36,6	32,3	28,1	24,4	21,1
Y6080CC	35	224660	189340	158340	131280	107800	87530	70090				
		46,4	46,7	45,6	43,3	40,2	36,4	32,4				
	45	184900	155680	130100	107800	88410	71570	56890				
		56,0	54,1	51,1	47,3	43,0	38,4	33,9				
Y6080CB	35				148690	123270	101230	82290	66180	52620	41360	32110
					50,1	46,6	42,5	38,1	33,6	29,2	25,2	21,9
	45				121080	100130	81970	66310	52900	41450	31690	23370
					53,9	49,4	44,5	39,5	34,8	30,4	26,6	23,7
Y7580CC	35	246620	207250	172680	142510	116320	93700	74260				
		50,9	51,1	49,7	47,1	43,6	39,4	34,9				
	45	201290	168870	140490	115750	94240	75550	59270				
		60,5	58,2	54,8	50,6	45,7	40,7	35,8				
H7500CS	35				169150	141770	117140	95190	75880	59160	44970	33260
					53,0	49,2	45,0	40,7	36,3	31,9	27,5	23,2
	45				138770	115270	94260	75670	59460	45570	33950	24560
					55,7	51,2	46,4	41,6	36,7	31,8	27,1	22,5
H8000CC	35	284450	241840	203920	170400	140950	115300	93130				
		62,4	59,7	56,5	53,0	49,1	45,0	40,7				
	45	233750	198020	166400	138580	114270	93170	74970				
		67,8	64,1	60,2	55,7	51,1	46,4	41,5				
K10000CC	35	308280	259070	215850	178130	145390	117130	92820	Dati su richiesta Data upon request Données sur demande Daten auf Anfrage			
		62,8	63,1	61,4	58,1	53,7	48,5	42,9				
	45	251610	211080	175610	144690	117800	94440	74090				
		74,8	72,0	67,7	62,4	56,4	50,1	43,9				
K11000CC	35	369440	310460	258680	213470	174240	140370	111240				
		75,6	76,0	73,9	70,0	64,7	58,4	51,7				
	45	301530	252960	210450	173390	141170	113170	88790				
		90,0	86,6	81,5	75,1	67,9	60,4	53,0				
K13000CC	35	430360	361660	301330	248670	202970	163510	129580				
		88,2	88,6	86,3	81,7	75,5	68,2	60,4				
	45	351240	294670	245150	201980	164450	131830	103430				
		104,9	101,0	95,1	87,6	79,2	70,5	61,9				
K15000CC	35	490780	412430	343640	283590	231470	186470	147780				
		100,9	101,4	98,7	93,5	86,4	78,1	69,2				
	45	400560	336040	279570	230340	187530	150340	117950				
		120,0	115,6	108,8	100,3	90,7	80,7	70,9				

1 Kcal/H = 1,163 W
1 W = 0,860 Kcal/h
1 W = 3,412 BTU/h

1 ккал/ч = 1,163 Вт
1 Вт = 0,860 ккал/ч
1 Вт = 3,412 BTU/ч*

See page 37
Siehe Seite 37
См. стр. 37

- Motocompressors "CC" can work up to –40 °C evap. temp.
- Die "CC" Verdichter können bis –40 °C Verdampfungstemperatur eingesetzt werden.
- Моторкомпрессоры в исполнении "CC" могут применяться до температур кипения -40°C.

- Frequency rate 50 Hz
- Frequenz 50 Hz
- Частота 50 Гц

- When operating at 60 Hz, moltiply the capacity for 1,18
- Für 60 Hz-Betrieb ist die Leistung mit 1,18 zu multiplizieren
- При эксплуатации на частоте 60 Гц следует умножить мощность на 1,18

- Suction gas temperature +20 °C
- Sauggastemperatur +20 °C
- Температура всасываемого газа +20 °C

- Capacity rating without liquid subcooling.
- Kälteleistungen ohne Flüssigkeitsunterkühlung.
- Холодильная мощность без переохлаждения жидкости

- Never mix ester oils with different oils
- Niemals Esteröl mit anderen Ölen vermischen
- Никогда не смешивайте сложное эфирное масло с другими маслами

Performances
Leistungsdaten
Мощностные показатели

R407C DEW

Model / Typ / Модель	Condensing Temp. / Kond. Temperatur / Температура конденсации [°C]	Refrigerating capacity Qo / Power input Pe / Kälteleistung Qo / Leistungsaufnahme Pe / Холодильная мощность Qo / Потребляемая мощность Pe — Evaporat. temp./Verdampfungstemp./Темп. кипения [°C] +10	+5	0	-5	-10	-15	-20
		Qo[W] / Pe[kW]						
H40CC	30	3416	2826	2313	1871	1492	1171	900
		0,52	0,54	0,54	0,52	0,49	0,45	0,40
	40	2968	2447	1995	1605	1271	986	744
		0,67	0,67	0,64	0,60	0,55	0,49	0,44
	50	2540	2086	1693	1355	1064	815	600
		0,81	0,77	0,72	0,66	0,60	0,53	0,47
H75CC	30	4592	3802	3115	2523	2016	1585	1223
		0,69	0,72	0,72	0,70	0,66	0,60	0,54
	40	4001	3301	2694	2171	1723	1341	1015
		0,91	0,89	0,86	0,8	0,73	0,66	0,59
	50	3432	2822	2294	1836	1448	1113	824
		1,08	1,03	0,97	0,89	0,80	0,72	0,63
H100CC	30	6281	5200	4260	3449	2755	2166	1670
		0,95	0,99	0,99	0,96	0,91	0,83	0,75
	40	5473	4515	3684	2967	2354	1830	1385
		1,24	1,23	1,18	1,10	1,01	0,91	0,81
	50	4694	3858	3135	2511	1976	1516	1120
		1,49	1,42	1,33	1,22	1,11	0,99	0,87
H150CC	30	8050	6669	5468	4433	3547	2795	2161
		1,22	1,27	1,27	1,23	1,16	1,06	0,95
	40	7024	5801	4739	3824	3040	2372	1803
		1,59	1,57	1,50	1,41	1,29	1,16	1,03
	50	6036	4968	4044	3247	2563	1976	1471
		1,90	1,81	1,70	1,56	1,41	1,26	1,12
H180CC	30	9143	7576	6214	5039	4034	3181	2462
		1,39	1,46	1,46	1,42	1,33	1,22	1,10
	40	8000	6608	5401	4360	3469	2708	2061
		1,83	1,80	1,73	1,62	1,48	1,33	1,17
	50	6893	5676	4622	3714	2934	2265	1688
		2,17	2,07	1,94	1,78	1,61	1,44	1,27
H200CC	30	10137	8397	6885	5580	4463	3515	2716
		1,64	1,67	1,65	1,58	1,48	1,35	1,21
	40	8821	7284	5951	4802	3818	2978	2264
		2,06	2,01	1,91	1,78	1,62	1,46	1,30
	50	7563	6226	5070	4073	3218	2483	1850
		2,40	2,27	2,12	1,94	1,75	1,57	1,39
H220CC	30	11722	9717	7975	6473	5187	4096	3176
		1,80	1,86	1,86	1,80	1,70	1,56	1,42
	40	10255	8474	6929	5597	4456	3483	2655
		2,33	2,29	2,19	2,05	1,89	1,71	1,53
	50	8829	7269	5919	4756	3758	2901	2162
		2,79	2,66	2,48	2,28	2,07	1,87	1,68
H250CC	30	12883	10669	8748	7095	5685	4494	3496
		1,95	2,03	2,03	1,97	1,85	1,70	1,52
	40	11299	9322	7611	6141	4888	3826	2932
		2,57	2,53	2,42	2,26	2,07	1,86	1,64
	50	9731	7992	6493	5208	4112	3182	2392
		3,09	2,94	2,74	2,50	2,26	2,01	1,78

1 Kcal/H = 1,163 W
1 W = 0,860 Kcal/h
1 W = 3,412 BTU/h

1 ккал/ч = 1,163 Вт
1 Вт = 0,860 ккал/ч
1 Вт = 3,412 BTU/ч*

See page 37
Siehe Seite 37
См. стр. 37

Frequency rate 50 Hz
Frequenz 50 Hz
Частота 50 Гц

When operating at 60 Hz, moltiply the capacity for 1,18
Für 60 Hz-Betrieb ist die Leistung mit 1,18 zu multiplizieren
При эксплуатации на частоте 60 Гц следует умножить мощность на 1,18

Suction gas temperature +25 °C
Sauggastemperatur +25 °C
Температура всасываемого газа +25 °C

Capacity rating without liquid subcooling.
Kälteleistungen ohne Flüssigkeitsunterkühlung.
Холодильная мощность без переохлаждения жидкости

Never mix ester oils with different oils
Niemals Esteröl mit anderen Ölen vermischen
Никогда не смешивайте сложное эфирное масло с другими маслами

Performances
Leistungsdaten
Мощностные показатели

R407C DEW

Model / Typ / Модель	Condensing Temp. / Kond. Temperatur / Температура конденсации [°C]	Refrigerating capacity Qo / Power input Pe / Kälteleistung Qo / Leistungsaufnahme Pe / Холодильная мощность Q_0 / Потребляемая мощность P_e — Evaporat. temp./Verdampfungstemp./Темп. кипения [°C]						
		+10	+5	0	-5	-10	-15	-20
		Qo[W] / Pe[kW]						
H280CC	30	14807	12270	10067	8167	6543	5164	4001
		2,17	2,24	2,23	2,15	2,03	1,87	1,69
	40	13111	10829	8850	7145	5684	4437	3375
		2,89	2,83	2,70	2,53	2,32	2,10	1,88
	50	11422	9398	7647	6137	4841	3729	2770
		3,47	3,29	3,07	2,82	2,56	2,30	2,05
H300CC	30	18244	15057	12279	9875	7812	6056	4573
		2,69	2,72	2,68	2,58	2,43	2,24	2,01
	40	15659	12854	10416	8311	6505	4964	3655
		3,41	3,30	3,13	2,92	2,67	2,38	2,08
	50	13207	10779	8675	6863	5309	3978	2837
		4,05	3,81	3,53	3,21	2,87	2,51	2,14
H350CC	30	19756	16185	13096	10454	8218	6352	4817
		2,80	2,90	2,89	2,79	2,62	2,41	2,17
	40	17293	14103	11353	9006	7023	5368	4002
		3,68	3,58	3,40	3,15	2,87	2,57	2,26
	50	14342	11594	9244	7254	5587	4204	3068
		4,44	4,16	3,83	3,46	3,08	2,70	2,34
H380CC	30	22665	18710	15268	12298	9761	7618	5828
		3,16	3,28	3,28	3,18	2,99	2,74	2,44
	40	19411	15962	12969	10393	8195	6334	4772
		4,13	1,04	3,85	3,60	3,29	2,95	2,61
	50	16,35	13114	10594	8437	6601	5048	3737
		5,05	4,74	4,38	3,97	3,56	3,14	2,76
H403CC	30	24064	19893	16270	13147	10474	8200	6276
		3,27	3,37	3,37	3,27	3,10	2,87	2,58
	40	21231	17457	14187	11371	8959	6901	5147
		4,25	4,18	4,02	3,79	3,49	3,13	2,74
	50	18353	14985	12074	9572	7429	5594	4019
		5,20	4,97	4,65	4,27	3,84	3,37	2,86
H503CC	30	30085	24856	20313	16396	13042	10189	7776
		4,30	4,36	4,29	4,09	3,81	3,46	3,06
	40	26348	21656	17589	14087	11088	8529	6350
		5,50	5,34	5,06	4,69	4,25	3,76	3,26
	50	22635	18483	14897	11814	9174	6913	4971
		6,59	6,22	5,75	5,22	4,65	4,06	3,47
H743CC	30	34531	28644	23530	19121	15345	12135	9420
		4,86	4,97	4,90	4,71	4,42	4,08	3,73
	40	30223	24942	20366	16426	13051	10172	7720
		6,40	6,14	5,78	5,34	4,87	4,40	3,98
	50	25860	21191	17158	13691	10722	8179	5995
		7,78	7,20	6,57	5,92	5,30	4,74	4,28
K750CC	30	38260	32090	26720	22100	18150	14770	11910
		5,96	5,76	5,55	5,32	5,09	4,85	4,61
	40	35000	29320	24380	20120	16440	13290	10570
		7,35	6,96	6,57	6,18	5,79	5,42	5,05
	50	31280	26130	21660	17790	14440	11530	8990
		8,69	8,08	7,49	6,9	6,34	5,79	5,26

1 Kcal/H = 1,163 W
1 W = 0,860 Kcal/h
1 W = 3,412 BTU/h

1 ккал/ч = 1,163 Вт
1 Вт = 0,860 ккал/ч
1 Вт = 3,412 BTU/ч*

See page 37
Siehe Seite 37
См. стр. 37

Frequency rate 50 Hz
Frequenz 50 Hz
Частота 50 Гц

When operating at 60 Hz, moltiply the capacity for 1,18
Für 60 Hz-Betrieb ist die Leistung mit 1,18 zu multiplizieren
При эксплуатации на частоте 60 Гц следует умножить мощность на 1,18

Suction gas temperature +25 °C
Sauggastemperatur +25 °C
Температура всасываемого газа +25 °C

Capacity rating without liquid subcooling.
Kälteleistungen ohne Flüssigkeitsunterkühlung.
Холодильная мощность без переохлаждения жидкости

Never mix ester oils with different oils
Niemals Esteröl mit anderen Ölen vermischen
Никогда не смешивайте сложное эфирное масло с другими маслами

Performances
Leistungsdaten
Мощностные показатели

R407C DEW

Model / Typ / Модель	Condensing Temp. / Kond. Temperatur / Температура конденсации [°C]	Refrigerating capacity Qo / Power input Pe / Kälteleistung Qo / Leistungsaufnahme Pe / Холодильная мощность Q_0 / Потребляемая мощность P_e — Evaporat. temp./Verdampfungstemp./Темп. кипения [°C]						
		+10	+5	0	-5	-10	-15	-20
		Qo[W] / Pe[kW]						
K1000CC	30	47990	39890	32850	26800	21630	17250	13580
		7,15	7,03	6,82	6,52	6,15	5,73	5,28
	40	42660	35350	29030	23580	18930	14970	11620
		8,72	8,37	7,94	7,45	6,91	6,35	5,78
	50	37240	30750	25140	20320	16200	12680	9670
		10,17	9,59	8,96	8,29	7,61	6,91	6,23
K1500CC	30	58600	48700	40100	32690	26360	20980	16460
		9,56	9,12	8,7	8,28	7,85	7,4	6,93
	40	51750	42880	35180	28560	22880	18050	13940
		11,44	10,82	10,2	9,58	8,95	8,3	7,62
	50	44890	37050	30270	24430	19420	15130	11440
		13,24	12,4	11,56	10,72	9,85	8,96	8,03
K2000CC	30	71560	59490	49000	39960	32220	25660	20120
		11,12	10,73	10,29	9,82	9,32	8,78	8,23
	40	63140	52330	42950	34880	27950	22050	17020
		13,22	12,6	11,95	11,27	10,55	9,81	9,04
	50	54730	45190	36930	29810	23700	18460	13940
		15,77	14,83	13,86	12,85	11,81	10,75	9,66
K2500CC	30	90480	75210	61950	50520	40740	32440	25440
		14,25	13,71	13,16	12,61	12,03	11,42	10,77
	40	79820	66150	54300	44090	35340	27870	21510
		17,5	16,63	15,75	14,87	13,96	13,01	12,01
	50	69180	57120	46680	37690	29970	23340	17630
		20,64	19,38	18,12	16,83	15,52	14,17	12,76
K3000CC	30	103680	86190	71000	57900	46700	37190	29170
		18,56	17,66	16,75	15,85	14,94	14,04	13,14
	40	91430	75790	62220	50520	40500	31950	24670
		21,27	20,07	18,87	17,68	16,51	15,34	14,18
	50	79210	65410	53470	43180	34340	26750	20210
		24,52	22,85	21,2	19,56	17,94	16,34	14,76
KP1000CC	30	48110	39990	32940	26870	21680	17280	13580
		7,07	6,91	6,69	6,40	6,07	5,70	5,29
	40	42690	35390	29060	23610	18950	14980	11600
		8,71	8,34	7,91	7,44	6,93	6,39	5,84
	50	37230	30750	25150	20340	16210	12670	9640
		10,14	9,56	8,95	8,30	7,63	6,94	6,24
KP1500CC	30	58700	48770	40140	32710	26370	21000	16480
		9,65	9,18	8,73	8,29	7,85	7,37	6,86
	40	51840	42930	35210	28570	22890	18060	13980
		11,32	10,74	10,17	9,58	8,96	8,28	7,54
	50	44950	37080	30270	24420	19420	15150	11500
		13,06	12,32	11,56	10,76	9,90	8,96	7,92
KP2000CC	30	69120	57440	47300	38570	31100	24770	19450
		11,00	10,51	10,04	9,57	9,10	8,61	8,09
	40	60990	50530	41470	33670	27000	21320	16500
		13,32	12,57	11,85	11,13	10,41	9,69	8,94
	50	52860	43640	35660	28800	22920	17900	13590
		15,69	14,62	13,57	12,54	11,52	10,49	9,44

1 Kcal/H = 1,163 W
1 W = 0,860 Kcal/h
1 W = 3,412 BTU/h

1 ккал/ч = 1,163 Вт
1 Вт = 0,860 ккал/ч
1 Вт = 3,412 BTU/ч*

See page 37
Siehe Seite 37
См. стр. 37

Frequency rate 50 Hz
Frequenz 50 Hz
Частота 50 Гц

When operating at 60 Hz, moltiply the capacity for 1,18
Für 60 Hz-Betrieb ist die Leistung mit 1,18 zu multiplizieren
При эксплуатации на частоте 60 Гц следует умножить мощность на 1,18

Suction gas temperature +25 °C
Sauggastemperatur +25 °C
Температура всасываемого газа +25 °C

Capacity rating without liquid subcooling.
Kälteleistungen ohne Flüssigkeitsunterkühlung.
Холодильная мощность без переохлаждения жидкости

Never mix ester oils with different oils
Niemals Esteröl mit anderen Ölen vermischen
Никогда не смешивайте сложное эфирное масло с другими маслами

Performances
Leistungsdaten
Мощностные показатели

R407C DEW

Model / Typ / Модель	Condensing Temp. / Kond. Temperatur / Температура конденсации [°C]	Refrigerating capacity Qo / Power input Pe / Kälteleistung Qo / Leistungsaufnahme Pe / Холодильная мощность Qo / Потребляемая мощность Pe — Evaporat. temp./Verdampfungstemp./Темп. кипения [°C] +10	+5	0	-5	-10	-15	-20
		Qo[W] / Pe[kW]						
Y3560CC	30	133600	110830	91020	73920	59260	46780	36210
		23,01	21,93	20,91	19,90	18,83	17,62	16,21
	40	117010	96660	79000	63780	50730	39590	30090
		26,60	25,40	24,17	22,84	21,36	19,65	17,64
	50	100650	82720	67210	53870	42430	32630	24200
		30,17	28,72	27,14	25,38	23,36	21,02	18,28
Y4060CC	30	153600	127420	104640	84970	68100	53740	41590
		26,37	25,15	23,96	22,77	21,53	20,21	18,77
	40	134410	111040	90770	73290	58300	45510	34600
		30,70	29,09	27,48	25,83	24,10	22,25	20,23
	50	115570	95020	77250	61960	48840	37610	27950
		35,01	32,93	30,82	28,62	26,31	23,84	21,17
Y4560CC	30	164460	136430	112050	91010	72980	57630	44630
		28,26	27,10	25,82	24,45	23,03	21,61	20,22
	40	145870	120510	98510	79540	63270	49390	37550
		32,92	31,39	29,67	27,79	25,80	23,75	21,66
	50	127110	104470	84880	68020	53570	41180	30550
		37,86	35,83	33,53	31,01	28,31	25,48	22,55
Y5060CC	30	178140	147770	121370	98580	79050	62420	48340
		29,96	28,99	27,75	26,32	24,78	23,22	21,72
	40	158000	130530	106700	86150	68540	53490	40670
		35,04	33,60	31,85	29,85	27,70	25,49	23,29
	50	137680	113150	91940	73680	58020	44610	33090
		40,55	38,48	36,04	33,32	30,40	27,36	24,29
Y5080CC	30	187480	155520	127740	103750	83190	65690	50870
		30,47	29,38	28,27	27,08	25,76	24,26	22,53
	40	166280	137370	112290	90670	72130	56300	42800
		35,34	33,89	32,35	30,66	28,77	26,61	24,15
	50	144890	119080	96750	77540	61060	46950	34820
		40,82	38,81	36,64	34,25	31,58	28,57	25,18
Y5580CC	30	203990	169100	138770	112600	90160	71060	54880
		33,72	32,46	31,23	29,95	28,55	26,93	25,02
	40	181170	149570	122150	98510	78240	60930	46170
		39,14	37,55	35,86	34,01	31,90	29,46	26,61
	50	158140	129870	105420	84380	66330	50870	37600
		45,68	43,45	41,01	38,27	35,17	31,60	27,51
Y6080CC	30	223430	184880	151540	122880	98390	77550	59850
		35,96	34,96	33,77	32,35	30,69	28,77	26,58
	40	197770	163090	133140	107400	85360	66510	50310
		43,24	41,44	39,42	37,17	34,68	31,92	28,87
	50	172260,0	141410	114830,0	91980,0	72360,0	55450,0	40730
		50,69	47,90	44,90	41,66	38,16	34,38	30,30
Y7580CC	30	244220	201970	165240	133520	106340	83190	63590
		39,02	37,72	36,35	34,85	33,18	31,30	29,17
	40	215710	177540	144420	115870	91390	70480	52660
		47,10	44,82	42,45	39,94	37,25	34,32	31,12
	50	187230	153190	123750	98420	76690	58080	42090
		55,13	51,67	48,11	44,38	40,46	36,28	31,81

1 Kcal/H = 1,163 W
1 W = 0,860 Kcal/h
1 W = 3,412 BTU/h

1 ккал/ч = 1,163 Вт
1 Вт = 0,860 ккал/ч
1 Вт = 3,412 BTU/ч*

See page 37
Siehe Seite 37
См. стр. 37

Frequency rate 50 Hz
Frequenz 50 Hz
Частота 50 Гц

When operating at 60 Hz, moltiply the capacity for 1,18
Für 60 Hz-Betrieb ist die Leistung mit 1,18 zu multiplizieren
При эксплуатации на частоте 60 Гц следует умножить мощность на 1,18

Suction gas temperature +25 °C
Sauggastemperatur +25 °C
Температура всасываемого газа +25 °C

Capacity rating without liquid subcooling.
Kälteleistungen ohne Flüssigkeitsunterkühlung.
Холодильная мощность без переохлаждения жидкости

Never mix ester oils with different oils
Niemals Esteröl mit anderen Ölen vermischen
Никогда не смешивайте сложное эфирное масло с другими маслами

Performances
Leistungsdaten
Мощностные показатели

R407C DEW

Model / Typ / Модель	Condensing Temp. / Kond. Temperatur / Температура конденсации	Refrigerating capacity Qo / Power input Pe / Kälteleistung Qo / Leistungsaufnahme Pe / Холодильная мощность Q_0 / Потребляемая мощность P_e						
		Evaporat. temp./Verdampfungstemp./Темп. кипения [°C]						
		+10	+5	0	-5	-10	-15	-20
	[°C]	Qo[W] / Pe[kW]						
H8000CC	30	262540	213910	173620	140440	113140	90490	71250
		44,69	44,1	42,34	39,7	36,6	33,2	29,94
	40	233100	189850	154030	124410	99760	78860	60460
		53,64	51,34	48,03	44,02	39,63	35,17	30,95
	50	202650	165260	134400	108820	87310	68630	51550
		61,93	58,11	53,43	48,22	42,78	37,43	32,46
K10000CC	30	305280	252470	206550	166900	132920	103990	79490
		48,17	46,55	44,83	42,96	40,88	38,53	35,86
	40	269630	221920	180530	144840	114240	88100	65830
		58,27	55,43	52,47	49,33	45,96	42,30	38,30
	50	234030	191490	154690	123020	95860	72600	52610
		68,31	63,99	59,53	54,88	49,97	44,75	39,17
K11000CC	30	365850	302550	247520	200020	159290	124620	95260
		57,95	56,01	53,95	51,70	49,21	46,39	43,19
	40	323130	265950	216350	173580	136900	105580	78890
		70,06	66,65	63,09	59,33	55,29	50,91	46,12
	50	280460	229480	185380	147430	114880	87000	63050
		82,08	76,91	71,56	65,98	60,10	53,85	47,16
K13000CC	30	426170	352440	288340	233000	185560	145170	110960
		67,48	65,22	62,81	60,20	57,29	54,02	50,29
	40	376410	309800	252020	202200	159470	122990	91890
		81,58	77,61	73,47	69,09	64,39	59,28	53,69
	50	326710	267320	215950	171740	133820	101340	73450
		95,59	89,56	83,34	76,84	69,99	62,70	54,91
K15000CC	30	486000	401920	328820	265710	211610	165550	126540
		77,51	74,92	72,19	69,20	65,89	62,15	57,90
	40	429260	353300	287400	230580	181860	140260	104790
		93,59	89,06	84,34	79,34	73,98	68,16	61,79
	50	372580	304850	246270	195850	152610	115570	83760
		109,56	102,69	95,59	88,18	80,36	72,06	63,17

1 Kcal/H = 1,163 W
1 W = 0,860 Kcal/h
1 W = 3,412 BTU/h

1 ккал/ч = 1,163 Вт
1 Вт = 0,860 ккал/ч
1 Вт = 3,412 BTU/ч*

See page 37
Siehe Seite 37
См. стр. 37

Frequency rate 50 Hz
Frequenz 50 Hz
Частота 50 Гц

When operating at 60 Hz, moltiply the capacity for 1,18
Für 60 Hz-Betrieb ist die Leistung mit 1,18 zu multiplizieren
При эксплуатации на частоте 60 Гц следует умножить мощность на 1,18

Suction gas temperature +25 °C
Sauggastemperatur +25 °C
Температура всасываемого газа +25 °C

Capacity rating without liquid subcooling.
Kälteleistungen ohne Flüssigkeitsunterkühlung.
Холодильная мощность без переохлаждения жидкости

Never mix ester oils with different oils
Niemals Esteröl mit anderen Ölen vermischen
Никогда не смешивайте сложное эфирное масло с другими маслами

Refrigerant R407C
Kältemittel R407C
ладагентов R407C

Refrigerant R407C is a zeothropic blend composed of R32, R125 and R134a with an elevated "glide effect".
The term "glide effect" refers to different vaporisation temperatures of the blend components during condensing and evaporating stages characteristic of zeothropic fluids.
The blend temperature reduces during condensation and increases during evaporation (see following figs: Tc1<Tc2<Tc3; Te1<Te2<Te3).
In order to equate R407C to single and azeothropic fluids (which have no glide effect), average temperature values are often used both for condensing and evaporating conditions (indicated in the following figure with Tem and Tcm respectively).
The mean evaporating temperature depends on both the condensing temperature and the liquid temperature.
Consequently, in order to give a unified definition of the refrigerating duty the norms ARI540 and EN12900 are employed, which use the standard "dew" conditions (indicated in the following figure with Ted and Tcd respectively), which refer to the saturated gas conditions.
A calculation made by reference to "dew" conditions will give refrigerating duty, power absorbed and COP figure inferior to those obtained by using the "mean" conditions.

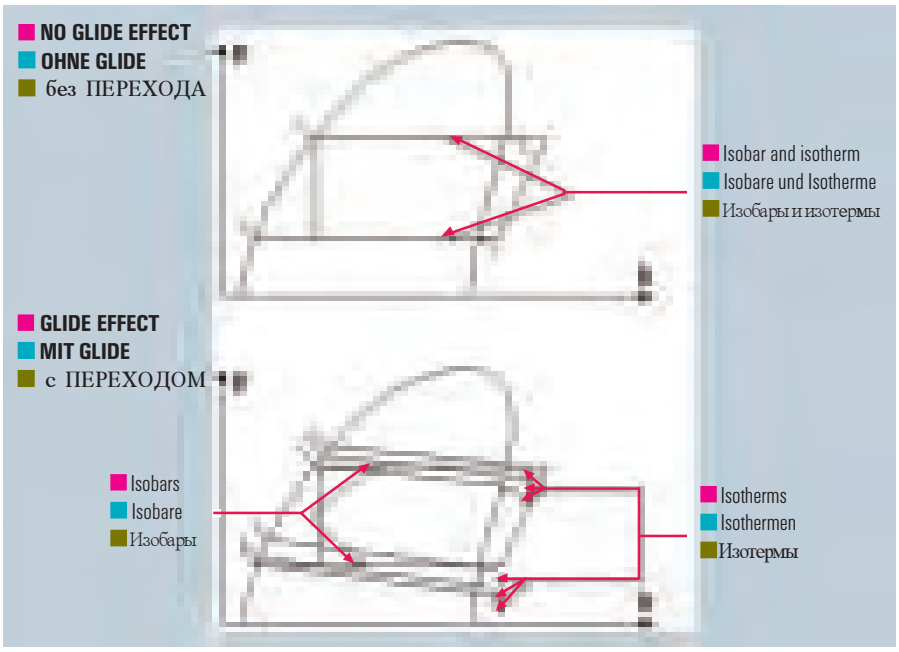

R407C ist ein zeotropisches Gemisch bestehend aus den Kältemitteln R32, R125 und R134a und besitzt einen ausgeprägten Temperaturglide.
Dieser Temperaturglide ist charakteristisch für zeotrope Kältemittelgemische. Er entsteht durch die unterschiedlichen Temperaturen bei denen die Gemischkomponenten verdampfen bzw. kondensieren.Die Gemischtemperatur nimmt bei der Kondensation ab und nimmt bei der Verdampfung zu.
(siehe Abbildung: $T_{K1} < T_{K2} < T_{K3}$; $T_{01} < T_{02} < T_{03}$)
Die mittlere Verdampfungstemperatur ist abhängig von der Kondensations- und der Flüssigkeitstemperatur. Um eine eindeutige Definition der Kälteleistung zu erreichen, werden die Normen ARI540 und EN12900 angewandt. Diese Normen beziehen sich standardmäßig auf "Taupunkt"-Werte im Sattdampfzustand (in der folgenden Abbildung mit T_{0d} bzw. T_{Kd} bezeichnet).
Eine Berechnung bezogen auf "Taupunkt"-Werte ergibt geringere Werte für Kälteleistung, Leistungsaufnahme und Leistungszahl (COP) im Vergleich zur Berechnung mit "Mitteltemperaturen".

R407C представляет собой зеотропную смесь, состоящую из хладагентов R32, R125 и R134a и обладающую явно выраженным температурным переходом.
Этот температурный переход очень характерен для зеотропных хладагентных смесей. Он возникает из-за различных температур, при которых испаряются или конденсируются компоненты этих смесей.
Температура смеси при конденсации уменьшается, а при испарении повышается (см. рис.: $T_{K1} < T_{K2} < T_{K3}$; $T_{01} < T_{02} < T_{03}$).
При сравнении смеси R407C с однокомпонентными хладагентами или азеотропными смесями хладагентов (они не имеют температурного перехода), зачастую приводятся средние значения для температур конденсации и испарения (на последующем рисунке обозначены T_{KM} или T_{0M}).

Средняя температура испарения зависит от температуры конденсации и температуры жидкости.
Для однозначного определения холодопроизводительности используются нормы ARI540 и EN12900. Эти нормы базируются стандартным образом на значениях "точки росы" для насыщенного пара (на последующем рисунке обозначены T_{0d} и T_{Kd}).
Расчет, основанный на значениях "точки росы" приводит к меньшим значениям холодопроизводительности, потребляемой мощности и коэффициента мощности (COP) по сравнению с расчетом, основанным на "средних температурах".

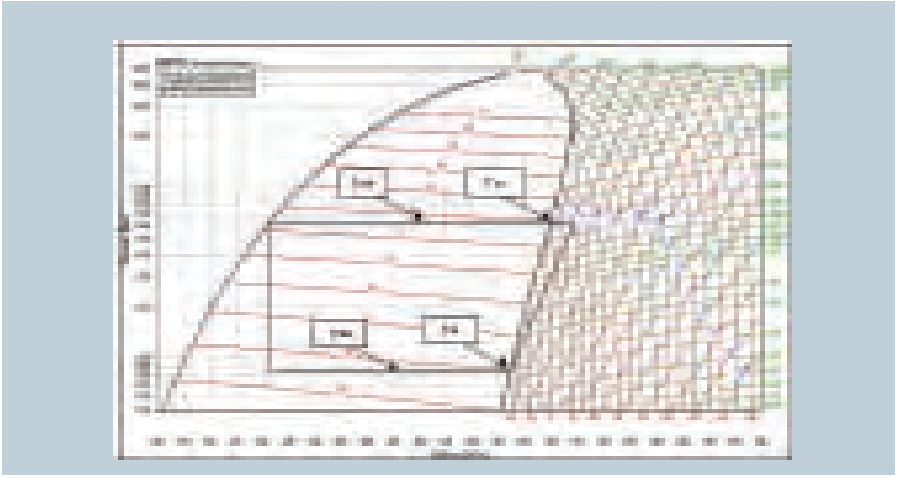

Performances
Leistungsdaten
Мощностные показатели

R22

Model / Typ / Модель	Condensing Temp. / Kond. Temperatur / Температура конденсации [°C]	Refrigerating capacity Qo / Power input Pe / Kälteleistung Qo / Leistungsaufnahme Pe / Холодильная мощность Q_0 / Потребляемая мощность P_e — Evaporat. temp. /Verdampfungstemp./ Температура кипения [°C]										
		C			S				B			
		+10	+5	0	-5	-10	-15	-20	-25	-30	-35	-40
		Qo[W] / Pe[kW]										
H40CC	35	3100	2610	2180	1810	1490	1210	970	760	590	430	300
		0,61	0,62	0,61	0,59	0,56	0,52	0,47	0,42	0,38	0,34	0,31
	45	2740	2300	1920	1590	1300	1050	840	650	490	350	220
		0,77	0,75	0,72	0,67	0,62	0,57	0,51	0,46	0,41	0,37	0,34
H50CS	35				2920	2400	1950	1570	1230	950	720	520
					0,81	0,77	0,72	0,66	0,60	0,53	0,47	0,41
	45				2600	2130	1720	1370	1070	810	600	410
					0,95	0,88	0,80	0,72	0,63	0,55	0,48	0,42
H75CC	35	4270	3600	3010	2490	2050	1660	1330				
		0,70	0,71	0,70	0,68	0,64	0,60	0,57				
	45	3780	3180	2650	2190	1800	1450	1160				
		0,89	0,87	0,83	0,78	0,72	0,66	0,59				
H75CS	35				3620	2970	2420	1940	1530	1180	890	640
					1,17	1,11	1,03	0,95	0,86	0,77	0,68	0,59
	45					2640	2130	1700	1320	1010	740	510
						1,27	1,15	1,03	0,92	0,80	0,69	0,60
H100CC	35	6560	5540	4640	3860	3180	2590	2090				
		1,40	1,41	1,39	1,33	1,26	1,18	1,15				
	45			3820	3170	2610	2120	1700				
				1,62	1,51	1,40	1,29	1,19				
H100CS	35				4390	3610	2940	2350	1860	1430	1080	780
					1,39	1,32	1,23	1,13	1,03	0,92	0,81	0,71
	45					3210	2590	2060	1610	1220	900	620
						1,51	1,37	1,23	1,09	0,95	0,82	0,71
H150CC	35	7580	6390	5340	4430	3640	2950	2370				
		1,45	1,47	1,45	1,40	1,32	1,23	1,17				
	45	6700	5640	4710	3890	3190	2580	2050				
		1,84	1,79	1,71	1,61	1,49	1,35	1,22				
H150CS	35				5020	4130	3360	2690	2120	1640	1230	890
					1,59	1,51	1,41	1,30	1,18	1,05	0,93	0,82
	45				4480	3670	2960	2360	1840	1400	1030	710
					1,88	1,73	1,57	1,41	1,25	1,09	0,95	0,82
H180CC	35	8660	7300	6100	5060	4160	3370	2700				
		1,66	1,69	1,66	1,60	1,52	1,41	1,35				
	45	7660	6440	5380	4450	3640	2950	2350				
		2,11	2,05	1,96	1,84	1,70	1,55	1,40				
H180CS	35				5520	4540	3690	2960	2330	1800	1350	980
					1,75	1,66	1,55	1,43	1,30	1,16	1,03	0,90
	45				4920	4030	3250	2590	2020	1540	1130	780
					2,06	1,90	1,73	1,55	1,37	1,20	1,04	0,90
H200CC	35	9520	8020	6710	5560	4570	3710	2970				
		1,83	1,85	1,83	1,76	1,67	1,55	1,48				
	45	8420	7080	5910	4890	4000	3240	2580				
		2,32	2,26	2,15	2,02	1,87	1,70	1,54				
H200CS	35				6440	5290	4300	3450	2720	2100	1580	1140
					2,05	1,94	1,81	1,66	1,51	1,35	1,19	1,05
	45					4700	3800	3020	2360	1790	1310	910
						2,22	2,02	1,81	1,60	1,40	1,22	1,05
H220CC	35	11100	9360	7820	6490	5330	4320	3470				
		2,14	2,15	2,11	2,03	1,93	1,80	1,75				
	45	9820	8260	6890	5700	4670	3780	3000				
		2,73	2,63	2,50	2,35	2,17	1,99	1,81				

1 Kcal/H = 1,163 W
1 W = 0,860 Kcal/h
1 W = 3,412 BTU/h

1 ккал/ч = 1,163 Вт
1 Вт = 0,860 ккал/ч
1 Вт = 3,412 BTU/ч*

See page 36
Siehe Seite 36
См. стр. 36

- Motocompressors "CC" can work up to –40 °C evap. temp.
- Die "CC" Verdichter können bis –40 °C Verdampfungs-temperatur eingesetzt werden.
- Моторкомпрессоры в исполнении "CC" могут применяться до температур кипения -40°C.

- Frequency rate 50 Hz
- Frequenz 50 Hz
- Частота 50 Гц

- When operating at 60 Hz, moltiply the capacity for 1,18
- Für 60 Hz-Betrieb ist die Leistung mit 1,18 zu multiplizieren
- При эксплуатации на частоте 60 Гц следует умножить мощность на 1,18

- Suction gas temperature +25 °C
- Sauggastemperatur +25 °C
- Температура всасываемого газа +25 °C

- Capacity rating without liquid subcooling.
- Kälteleistungen ohne Flüssigkeitsunterkühlung.
- Холодильная мощность без переохлаждения жидкости

- Never mix ester oils with different oils
- Niemals Esteröl mit anderen Ölen vermischen
- Никогда не смешивайте сложное эфирное масло с другими маслами

Performances
Leistungsdaten
Мощностные показатели

R22

Model / Typ / Модель	Condensing / Kond. Temperatur / Температура конденсации [°C]	Refrigerating capacity Qo / Power input Pe / Kälteleistung Qo / Leistungsaufnahme Pe / Холодильная мощность Q_0 / Потребляемая мощность P_e — Evaporat. temp. /Verdampfungstemp./ Температура кипения [°C]										
		C			S				B			
		+10	+5	0	-5	-10	-15	-20	-25	-30	-35	-40
		Qo[W] / Pe[kW]										
H220CS	35				7070	5810	4730	3790	2990	2310	1740	1260
					2,26	2,09	1,93	1,79	1,64	1,49	1,32	1,14
	45				6300	5160	4170	3320	2590	1970	1440	1000
					2,56	2,36	2,17	1,98	1,79	1,58	1,35	1,09
H250CC	35	12190	10270	8590	7120	5850	4750	3810				
		2,34	2,37	2,34	2,26	2,13	1,98	1,89				
	45	10780	9070	7570	6260	5130	4150	3300				
		2,97	2,89	2,76	2,59	2,39	2,18	1,97				
H250CS	35				7930	6520	5300	4250	3350	2590	1950	1410
					2,54	2,40	2,24	2,06	1,87	1,67	1,48	1,29
	45				7070	5790	4680	3720	2900	2210	1620	1120
					3,04	2,79	2,53	2,27	2,00	1,75	1,51	1,29
H280CC	35	13670	11520	9640	7990	6560	5330	4270				
		2,60	2,65	2,63	2,54	2,40	2,24	2,20				
	45	12090	10170	8490	7020	5750	4650	3700				
		3,26	3,20	3,07	2,90	2,71	2,51	2,32				
H290CS	35				9170	7550	6130	4920	3880	3010	2280	1670
					2,80	2,60	2,40	2,18	1,97	1,75	1,53	1,32
	45				7720	6300	5060	4010	3110	2360	1720	1200
					3,03	2,79	2,54	2,29	2,05	1,80	1,56	1,32
H300CC	35	16850	14120	11730	9650	7840	6280	4940				
		2,96	3,00	2,97	2,89	2,76	2,60	2,49				
	45	14550	12130	10010	8160	6560	5170	3970				
		3,65	3,55	3,41	3,22	3,01	2,78	2,55				
H300CS	35				10250	8380	6770	5400	4240	3280	2480	1850
					3,24	2,99	2,74	2,49	2,24	2,01	1,78	1,57
	45				8680	7030	5610	4410	3410	2590	1920	1380
					3,57	3,26	2,97	2,68	2,40	2,14	1,89	1,66
H350CC	35	18850	15690	12920	10500	8410	6600	5040				
		3,34	3,38	3,32	3,19	2,99	2,75	2,54				
	45	16270	13470	11020	8890	7040	5440	4050				
		4,14	4,01	3,80	3,54	3,24	2,92	2,61				
H350SB	35							5490	4310	3320	2480	1800
								2,56	2,31	2,08	1,88	1,69
	45							4680	3630	2740	2000	1390
								2,78	2,50	2,25	2,01	1,79
H380CC	35	20410	17010	14030	11430	9180	7240	5570				
		3,47	3,48	3,41	3,28	3,09	2,84	2,62				
	45	17620	14630	12010	9740	7760	6050	4570				
		4,36	4,22	4,02	3,75	3,44	3,08	2,69				
H380SB	35							7250	5740	4460	3380	2470
								3,31	2,97	2,67	2,40	2,15
	45							6100	4770	3640	2690	1890
								3,60	3,22	2,87	2,55	2,24
H390CS	35				13180	10880	8890	7170	5710	4470	3430	2570
					4,06	3,81	3,54	3,25	2,96	2,68	2,42	2,18
	45				11490	9420	7640	6110	4800	3700	2780	2000
					4,66	4,28	3,90	3,53	3,17	2,84	2,55	2,31
H392CS	35							8440	6580	5040	3770	2750
								4,06	3,65	3,24	2,83	2,45
	45							7220	5480	4050	2900	2000
								4,38	3,89	3,40	2,94	2,50

1 Kcal/H = 1,163 W
1 W = 0,860 Kcal/h
1 W = 3,412 BTU/h

1 ккал/ч = 1,163 Вт
1 Вт = 0,860 ккал/ч
1 Вт = 3,412 BTU/ч*

See page 37
Siehe Seite 37
См. стр. 37

- Motocompressors "CC" can work up to –40 °C evap. temp.
- Die "CC" Verdichter können bis –40 °C Verdampfungs-temperatur eingesetzt werden.
- Моторкомпрессоры в исполнении "CC" могут применяться до температур кипения -40°C.

- Frequency rate 50 Hz
- Frequenz 50 Hz
- Частота 50 Гц

- When operating at 60 Hz, moltiply the capacity for 1,18
- Für 60 Hz-Betrieb ist die Leistung mit 1,18 zu multiplizieren
- При эксплуатации на частоте 60 Гц следует умножить мощность на 1,18

- Suction gas temperature +20 °C
- Sauggastemperatur +20 °C
- Температура всасываемого газа +20 °C

- Capacity rating without liquid subcooling.
- Kälteleistungen ohne Flüssigkeitsunterkühlung.
- Холодильная мощность без переохлаждения жидкости

- Never mix ester oils with different oils
- Niemals Esteröl mit anderen Ölen vermischen
- Никогда не смешивайте сложное эфирное масло с другими маслами

Performances
Leistungsdaten
Мощностные показатели

R22

Model / Typ / Модель	Condensing / Kond. Temperatur / Температура конденсации [°C]	Refrigerating capacity Qo / Power input Pe / Kälteleistung Qo / Leistungsaufnahme Pe / Холодильная мощность Q_0 / Потребляемая мощность P_e — Evaporat. temp. /Verdampfungstemp./ Температура кипения [°C]										
		C			S				B			
		+10	+5	0	-5	-10	-15	-20	-25	-30	-35	-40
		Qo[W] / Pe[kW]										
H403CC	35	22130	18437	15201	12383	9941	7835	6024				
		3,60	3,60	3,54	3,42	3,24	3,00	2,71				
	45	19806	16407	13434	10846	8603	6664	4988				
		4,56	4,43	4,25	4,00	3,68	3,30	2,86				
H403CS	35				14673	12125	9910	7999	6364	4976	3809	2834
					4,61	4,32	4,00	3,65	3,29	2,92	2,57	2,23
	45				12716	10414	8418	6700	5234	3989	2939	2056
					5,11	4,75	4,35	3,95	3,54	3,13	2,74	2,38
H503CC	35	24588	20876	17580	14673	12125	9909	7998				
		5,14	5,03	4,84	4,61	4,32	4,00	3,65				
	45	21744	18353	15354	12716	10414	8417	6700				
		5,95	5,73	5,44	5,11	4,75	4,35	3,95				
H503CS	35				17759	14731	12097	9826	7883	6234	4847	3688
					5,53	5,15	4,79	4,43	4,07	3,71	3,35	2,99
	45				15404	12661	10283	8237	6490	5007	3756	2703
					5,94	5,54	5,14	4,75	4,37	3,98	3,59	3,20
H743CC	35	29548	25134	21215	17759	14731	12097	9828				
		6,73	6,31	5,91	5,53	5,15	4,79	4,43				
	45	26160	22120	18546	15404	12661	10283	8237				
		7,23	6,78	6,35	5,94	5,54	5,14	4,75				
K750CC	35	39080	33030	27680	22980	18870	15310	12260	9650	7440	5590	4030
		6,74	6,66	6,50	6,26	5,96	5,60	5,18	4,72	4,22	3,70	3,15
	45	35590	29990	25040	20710	16930	13660	10850	8450	6420	4700	3240
		8,15	7,85	7,49	7,06	6,58	6,05	5,48	4,88	4,26	3,62	2,98
K750CS	35				27250	22320	18040	14350	11200	8530	6270	4380
					8,67	7,96	7,20	6,42	5,65	4,92	4,24	3,66
	45				24300	19810	15930	12590	9730	7300	5240	3490
					10,30	9,20	8,12	7,07	6,10	5,22	4,46	3,85
KP750CS	35				27250	22320	18040	14350	11200	8530	6270	4380
					8,67	7,96	7,20	6,42	5,65	4,92	4,24	3,66
	45				24300	19810	15930	12590	9730	7300	5240	3490
					10,30	9,20	8,12	7,07	6,10	5,22	4,46	3,85
K1000CC	35	46520	39170	32730	27110	22230	18020	14410				
		8,48	8,32	8,09	7,78	7,42	7,01	6,85				
	45	41660	34940	29050	23920	19460	15610	12290				
		10,50	10,05	9,54	8,98	8,37	7,72	7,05				
KP1000CC	35	46520	39170	32730	27110	22230	18020	14410				
		8,48	8,32	8,09	7,78	7,42	7,01	6,85				
	45	41660	34940	29050	23920	19460	15610	12290				
		10,50	10,05	9,54	8,98	8,37	7,72	7,05				
K1000CS	35				34380	28190	22820	18200	14240	10890	8060	5690
					11,02	10,19	9,26	8,28	7,30	6,36	5,51	4,81
	45				30620	25010	20140	15960	12390	9350	6770	4590
					13,06	11,77	10,44	9,13	7,89	6,77	5,81	5,06
KP1000CS	35				34380	28190	22820	18200	14240	10890	8060	5690
					11,02	10,19	9,26	8,28	7,30	6,36	5,51	4,81
	45				30620	25010	20140	15960	12390	9350	6770	4590
					13,06	11,77	10,44	9,13	7,89	6,77	5,81	5,06
K1500CC	35	55870	47300	39780	33210	27520	22610	18390				
		9,89	10,11	10,05	9,77	9,32	8,73	8,34				
	45	49850	42090	35290	29370	24230	19790	15950				
		12,23	12,03	11,60	11,01	10,30	9,51	8,70				

1 Kcal/H = 1,163 W
1 W = 0,860 Kcal/h
1 W = 3,412 BTU/h

1 ккал/ч = 1,163 Вт
1 Вт = 0,860 ккал/ч
1 Вт = 3,412 BTU/ч*

See page 37
Siehe Seite 37
См. стр. 37

- Motocompressors "CC" can work up to –40 °C evap. temp.
- Die "CC" Verdichter können bis –40 °C Verdampfungs-temperatur eingesetzt werden.
- Моторкомпрессоры в исполнении "CC" могут применяться до температур кипения -40°C.

- Frequency rate 50 Hz
- Frequenz 50 Hz
- Частота 50 Гц

- When operating at 60 Hz, moltiply the capacity for 1,18
- Für 60 Hz-Betrieb ist die Leistung mit 1,18 zu multiplizieren
- При эксплуатации на частоте 60 Гц следует умножить мощность на 1,18

- Suction gas temperature +20 °C
- Sauggastemperatur +20 °C
- Температура всасываемого газа +20 °C

- Capacity rating without liquid subcooling.
- Kälteleistungen ohne Flüssigkeitsunterkühlung.
- Холодильная мощность без переохлаждения жидкости

- Never mix ester oils with different oils
- Niemals Esteröl mit anderen Ölen vermischen
- Никогда не смешивайте сложное эфирное масло с другими маслами

Performances
Leistungsdaten
Мощностные показатели

R22

Model / Typ / Модель	Condensing / Kond. Temperatur / Температура конденсации [°C]	Refrigerating capacity Qo / Power input Pe / Kälteleistung Qo / Leistungsaufnahme Pe / Холодильная мощность Q_o / Потребляемая мощность P_e — Evaporat. temp. /Verdampfungstemp./ Температура кипения [°C]										
		C			S				B			
		+10	+5	0	-5	-10	-15	-20	-25	-30	-35	-40
		Qo[W] / Pe[kW]										
KP1500CC	35	55870	47300	39780	33210	27520	22610	18390				
		9,89	10,11	10,05	9,77	9,32	8,73	8,34				
	45	49850	42090	35290	29370	24230	19790	15950				
		12,23	12,03	11,60	11,01	10,30	9,51	8,70				
K1500CS	35				42060	34500	27920	22250	17410	13330	9920	7110
					11,50	11,00	10,30	9,53	8,65	7,73	6,79	5,88
	45				37660	30710	24680	19500	15100	11380	8290	5740
					13,56	12,60	11,54	10,42	9,26	8,11	7,01	5,98
KP1500CS	35				40500	33230	26910	21460	16800	12850	9520	6740
					12,91	11,84	10,72	9,60	8,49	7,43	6,45	5,58
	45				36040	29430	23700	18770	14560	10980	7960	5410
					15,27	13,65	12,07	10,55	9,13	7,85	6,72	5,78
K2000CC	35	69210	58580	49240	41080	33990	27890	22650				
		11,82	12,01	11,90	11,54	11,00	10,34	10,16				
	45	61530	52010	43650	36360	30030	24560	19850				
		15,09	14,73	14,13	13,36	12,49	11,56	10,65				
KP2000CC	35	69210	58580	49240	41080	33990	27890	22650				
		11,82	12,01	11,90	11,54	11,00	10,34	10,16				
	45	61530	52010	43650	36360	30030	24560	19850				
		15,09	14,73	14,13	13,36	12,49	11,56	10,65				
K1500CB	35				53390	43910	35660	28520	22410	17230	12870	9230
					14,77	13,99	13,19	12,34	11,40	10,36	9,18	7,84
	45				47720	39040	31490	24980	19410	14680	10690	7340
					17,00	16,00	14,95	13,80	12,54	11,13	9,54	7,75
K2500CC	35	86730	73370	61620	51360	42460	34780	28190				
		16,28	15,99	15,52	14,90	14,14	13,26	12,99				
	45	77410	65390	54850	45650	37670	30770	24820				
		19,84	19,14	18,29	17,29	16,18	14,98	13,69				
K2500CB	35				62200	51150	41530	33220	26100	20060	14970	10730
					17,81	16,72	15,65	14,56	13,42	12,17	10,78	9,22
	45				55590	45470	36680	29100	22610	17100	12450	8550
					19,74	18,48	17,19	15,84	14,38	12,78	10,98	8,96
K3000CC	35	99510	84130	70620	58830	48600	39790	32250				
		19,80	19,50	18,89	18,02	16,97	15,77	15,17				
	45	88750	74930	62810	52250	43090	35190	28400				
		23,70	22,82	21,69	20,38	18,93	17,40	15,86				
Y3060CB	35				78320	64190	51910	41330	32320	24740	18460	13340
					24,1	22,9	21,5	19,9	18,1	16,1	13,8	11,4
	45				68760	56070	45080	35660	27660	20950	15400	10870
					27,7	26,0	24,1	21,9	19,6	17,0	14,3	11,4
Y3560CC	35	132350	111760	93610	77720	63870	51890	41570				
		25,5	24,8	24,0	22,9	21,6	20,1	18,4				
	45	117120	98460	82070	67740	55290	44510	35220				
		30,0	28,9	27,5	26,0	24,2	22,2	20,0				
Y3560CB	35							48790	37970	28840	21250	15040
								23,6	21,4	18,8	16,1	13,1
	45							41570	32090	24130	17540	12170
								25,7	22,7	19,6	16,4	12,9

1 Kcal/H = 1,163 W
1 W = 0,860 Kcal/h
1 W = 3,412 BTU/h

1 ккал/ч = 1,163 Вт
1 Вт = 0,860 ккал/ч
1 Вт = 3,412 BTU/ч*

See page 37
Siehe Seite 37
См. стр. 37

- Motocompressors "CC" can work up to –40 °C evap. temp.
- Die "CC" Verdichter können bis –40 °C Verdampfungs-temperatur eingesetzt werden.
- Моторкомпрессоры в исполнении "CC" могут применяться до температур кипения -40°C.

- Frequency rate 50 Hz
- Frequenz 50 Hz
- Частота 50 Гц

- When operating at 60 Hz, moltiply the capacity for 1,18
- Für 60 Hz-Betrieb ist die Leistung mit 1,18 zu multiplizieren
- При эксплуатации на частоте 60 Гц следует умножить мощность на 1,18

- Suction gas temperature +20 °C
- Sauggastemperatur +20 °C
- Температура всасываемого газа +20 °C

- Capacity rating without liquid subcooling.
- Kälteleistungen ohne Flüssigkeitsunterkühlung.
- Холодильная мощность без переохлаждения жидкости

- Never mix ester oils with different oils
- Niemals Esteröl mit anderen Ölen vermischen
- Никогда не смешивайте сложное эфирное масло с другими маслами

Performances
Leistungsdaten
Мощностные показатели

R22

Model / Тип / Модель	Condensing Temperatur / Kond. Temperatur / Температура конденсации [°C]	Refrigerating capacity Qo / Power input Pe / Kälteleistung Qo / Leistungsaufnahme Pe / Холодильная мощность Q_0 / Потребляемая мощность P_e — Evaporat. temp. /Verdampfungstemp./ Температура кипения [°C]										
		C			S				B			
		+10	+5	0	-5	-10	-15	-20	-25	-30	-35	-40
		Qo[W] / Pe[kW]										
Y4060CC	35	150190	126710	106110	88150	72570	59130	47560				
		29,1	27,6	26,1	24,5	22,9	21,2	19,4				
	45	134080	112790	94150	77920	63830	51650	41110				
		32,4	30,7	29,0	27,2	25,4	23,5	21,4				
Y4060CB	35				100480	82280	66470	52870	41300	31580	23530	16980
					31,2	29,4	27,2	24,8	22,2	19,4	16,7	14,2
	45				87590	71320	57250	45200	35000	26460	19420	13680
					36,0	33,1	30,0	26,8	23,5	20,3	17,3	14,6
Y4560CC	35	161520	135380	112470	92480	75150	60180	47300				
		30,3	29,2	27,8	26,2	24,3	22,3	20,3				
	45	147060	122960	101870	83480	67530	53730	41800				
		35,4	33,7	31,9	29,8	27,6	25,3	23,1				
Y4560CB	35				103980	86050	70310	56600	44770	34640	26050	18840
					32,3	30,1	27,8	25,4	23,0	20,4	17,8	15,1
	45				91770	75650	61560	49310	38760	29730	22070	15610
					36,3	33,4	30,5	27,6	24,5	21,5	18,4	15,1
Y5060CC	35	176300	148420	123970	102650	84150	68180	54450				
		31,2	31,4	30,9	29,9	28,5	26,6	24,4				
	45	157670	132370	110220	90930	74190	59700	47180				
		38,0	37,2	35,9	34,1	31,8	29,3	26,5				
Y4780CB	35				111080	91040	73650	58710	46020	35380	26590	19450
					31,8	30,2	28,1	25,8	23,2	20,5	17,8	15,3
	45			97870	79830	64240	50920	39660	30250	22500	16210	
					36,9	34,2	31,1	27,9	24,6	21,3	18,2	15,4
Y5080CC	35	180880	152280	127200	105320	86340	69960	55860				
		31,4	31,6	31,2	30,2	28,7	26,8	24,6				
	45	161770	135810	113090	93290	76120	61250	48400				
		38,3	37,5	36,2	34,4	32,1	29,5	26,6				
Y5080CB	35				120900	99200	80420	64300	50600	39070	29470	21550
					36,6	34,3	31,9	29,3	26,5	23,6	20,5	17,4
	45				106750	87290	70490	56110	43900	33620	25010	17840
					40,7	37,6	34,3	31,0	27,5	24,0	20,5	16,9
Y5580CC	35	202490	170250	141840	116960	95290	76540	60380				
		40,7	39,1	37,2	35,0	32,6	30,0	27,3				
	45	180720	151520	125860	103450	83960	67100	52550				
		47,6	44,9	42,0	38,9	35,6	32,2	28,8				
Y5580CB	35				133690	109580	88660	70670	55380	42550	31930	23300
					40,0	37,7	35,2	32,2	28,8	25,3	21,8	18,4
	45				117520	95910	77230	61250	47730	36420	27090	19490
					45,3	42,2	38,6	34,6	30,6	26,5	22,5	18,9
Y6080CC	35	220960	185890	155130	128300	105030	84940	67660				
		39,2	39,7	39,1	37,7	35,7	33,1	30,2				
	45	197390	165620	137800	113570	92550	74360	58630				
		49,6	48,2	46,0	43,2	39,9	36,3	32,6				

1 Kcal/H = 1,163 W
1 W = 0,860 Kcal/h
1 W = 3,412 BTU/h

1 ккал/ч = 1,163 Вт
1 Вт = 0,860 ккал/ч
1 Вт = 3,412 BTU/ч*

See page 37
Siehe Seite 37
См. стр. 37

- Motocompressors "CC" can work up to –40 °C evap. temp.
- Die "CC" Verdichter können bis –40 °C Verdampfungs-temperatur eingesetzt werden.
- Моторкомпрессоры в исполнении "CC" могут применяться до температур кипения -40°C.

- Frequency rate 50 Hz
- Frequenz 50 Hz
- Частота 50 Гц

- When operating at 60 Hz, moltiply the capacity for 1,18
- Für 60 Hz-Betrieb ist die Leistung mit 1,18 zu multiplizieren
- При эксплуатации на частоте 60 Гц следует умножить мощность на 1,18

- Suction gas temperature +20 °C
- Sauggastemperatur +20 °C
- Температура всасываемого газа +20 °C

- Capacity rating without liquid subcooling.
- Kälteleistungen ohne Flüssigkeitsunterkühlung.
- Холодильная мощность без переохлаждения жидкости

- Never mix ester oils with different oils
- Niemals Esteröl mit anderen Ölen vermischen
- Никогда не смешивайте сложное эфирное масло с другими маслами

Performances
Leistungsdaten
Мощностные показатели

R22

Model / Typ / Модель	Condensing / Kond. Temperatur / Температура конденсации [°C]	Refrigerating capacity Qo / Power input Pe / Kälteleistung Qo / Leistungsaufnahme Pe / Холодильная мощность Q_o / Потребляемая мощность P_e — Evaporat. temp. /Verdampfungstemp./ Температура кипения [°C]										
		C			S				B			
		+10	+5	0	-5	-10	-15	-20	-25	-30	-35	-40
		Qo[W] / Pe[kW]										
Y6080CB	35				145190	119010	96280	76730	60110	46160	34620	25220
					43,4	40,9	38,0	34,6	31,0	27,2	23,6	20,1
	45				127440	104010	83760	66430	51760	39480	29340	21080
					49,7	45,9	41,7	37,3	32,9	28,6	24,5	20,7
Y7580CC	35	241730	202750	168560	138730	112860	90520	71310				
		2,3	42,9	42,4	40,8	38,5	35,5	32,2				
	45	215140	179800	148860	121900	98510	78270	60770				
		53,6	52,0	49,5	46,3	42,5	38,3	34,1				
H7500CS	35				159620	130800	105870	84490	66310	50970	38110	27380
					45,9	42,9	39,8	36,6	33,2	29,7	25,8	21,7
	45				140430	114830	92750	73830	57740	44100	32580	22800
					50,5	46,5	42,4	38,2	34,0	29,6	25,1	20,3
H8000CC	35	271700	22925	191750	158830	130150	105340	84070				
		54,6	51,7	48,8	45,8	42,8	39,8	36,5				
	45	240740	202630	169080	139740	114260	92280	73470				
		62,8	58,6	54,5	50,4	46,4	42,3	38,1				
K10000CC	35	302160	253440	210690	173410	141070	113150	89140	Data upon request Daten auf Anfrage Данные по запросу			
		52,2	53,1	52,4	50,4	47,5	43,8	39,6				
	45	268930	224750	186070	152370	123140	97840	75960				
		66,4	64,4	61,3	57,2	52,5	47,3	42,1				
K11000CC	35	369440	310460	258680	213470	174240	140370	111240				
		75,6	76,0	73,9	70,0	64,7	58,4	51,7				
	45	301530	252960	210450	173390	141170	113170	88790				
		90,0	86,6	81,5	75,1	67,9	60,4	53,0				
K13000CC	35	421820	353800	294130	242080	196930	157960	124430				
		73,4	74,6	73,7	70,9	66,8	61,6	55,8				
	45	375420	313750	259760	212710	171900	136580	106050				
		93,1	90,5	86,1	80,4	73,8	66,6	59,2				
K15000CC	35	481050	403470	335430	276070	224580	180140	141910				
		83,6	85,0	83,9	80,8	76,1	70,2	63,6				
	45	428130	357800	296230	242580	196030	155760	120930				
		106,1	103,1	98,1	91,6	84,1	75,9	67,5				

1 Kcal/H = 1,163 W
1 W = 0,860 Kcal/h
1 W = 3,412 BTU/h

1 ккал/ч = 1,163 Вт
1 Вт = 0,860 ккал/ч
1 Вт = 3,412 BTU/ч*

See page 37
Siehe Seite 37
См. стр. 37

- Motocompressors "CC" can work up to –40 °C evap. temp.
- Die "CC" Verdichter können bis –40 °C Verdampfungs-temperatur eingesetzt werden.
- Моторкомпрессоры в исполнении "CC" могут применяться до температур кипения -40°C.

- Frequency rate 50 Hz
- Frequenz 50 Hz
- Частота 50 Гц

- When operating at 60 Hz, moltiply the capacity for 1,18
- Für 60 Hz-Betrieb ist die Leistung mit 1,18 zu multiplizieren
- При эксплуатации на частоте 60 Гц следует умножить мощность на 1,18

- Suction gas temperature +20 °C
- Sauggastemperatur +20 °C
- Температура всасываемого газа +20 °C

- Capacity rating without liquid subcooling.
- Kälteleistungen ohne Flüssigkeitsunterkühlung.
- Холодильная мощность без переохлаждения жидкости

- Never mix ester oils with different oils
- Niemals Esteröl mit anderen Ölen vermischen
- Никогда не смешивайте сложное эфирное масло с другими маслами

Application diagrams
Diagramme der Einsatzbereiche
Диаграмма областей применения

R22 - H1/H2

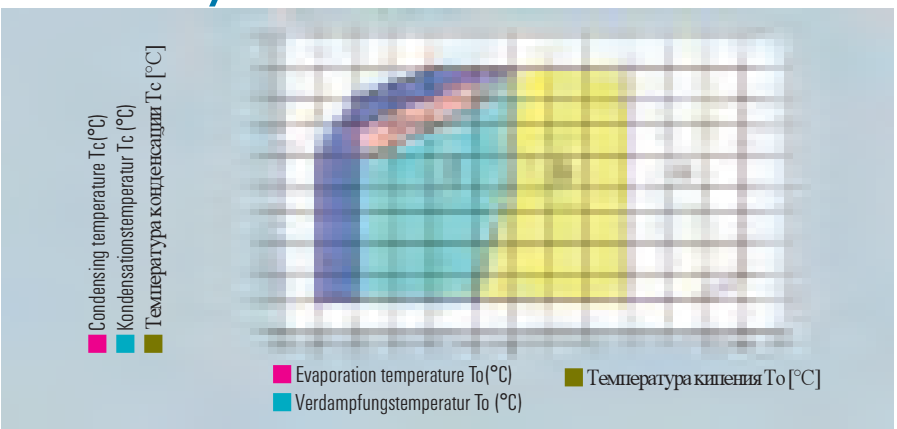

R22 - H32/K4/KP/Y7/H7

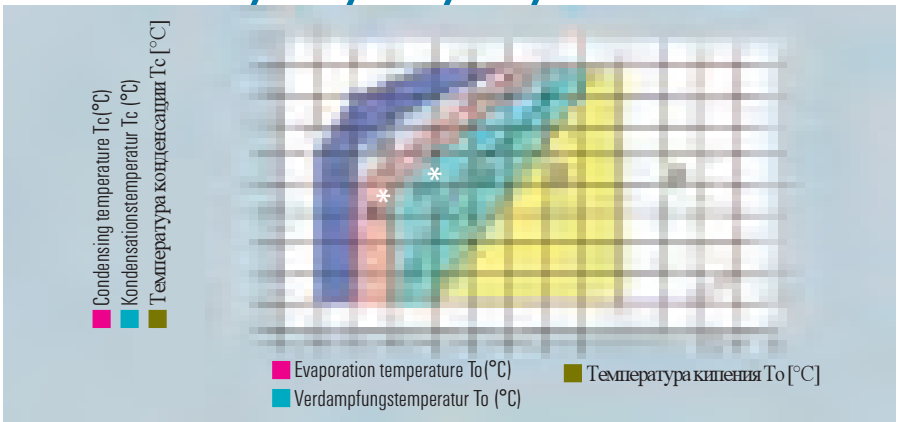

A
- „CC" models only
- Nur „CC" Modelle
- Только модели "CC"

B
- Normal operation
- Standard Einsatz
- Стандартное применение

C/D*
- Head fan + max. superheating = 30 K (if Sh>30K add DTC)
- Kopflüfter + max. Aufheizung = 30 K (wenn Sh>30K add. DTC)
- Вентилятор головок + макс. перегрев = 30 K (если Sh > 30K, добавить систему DTC)

D/E*
- Head fan + max. superheating = 20 K (if Sh>20K add DTC)
- Kopflüfter + max. Aufheizung = 20 K (wenn Sh>20K add. DTC)
- Вентилятор головок + макс. перегрев = 20 K (если Sh > 20K, добавить систему DTC)

E/G
- Special operation only
- Nur für Sonderanwendungen
- Только для специальных применений

F
- Head fan + DTC
- Kopflüfter + DTC
- Вентилятор головок + система DTC

Note:
– The D.T.C. (Discharge Temperature Control) device can be installed on all H32/Y7 standard compressors.
– In order to minimize the liquid quantity injected by the D.T.C. device, and consequently to improve the efficiency of the system, it is necessary to pay attention in limiting the suction gas superheating and
in designing the condenser and the evaporator (Work with the minimum allowable At).
– If operation into areas E (diagram 1)and/or G (diagram 2) is required (special applications), pls. contact Our technical dept. for further info.
– For capacity control operating conditions, please refer to our selection software
– The D.T.C.can decrease the duty by up to 10% depending upon Pressure Ratio, Suction Temperature and Ambient Temperature. Please contact our Tech.Dept. for more info.

Hinweis:
- Das Flüssigkeitseinspritzsystem (D.T.C.) kann bei allen H32/Y7-Standardmodellen installiert werden.
- Um die von der D.T.C. eingespritzte Kältemittelmenge auf ein Minimum zu reduzieren und somit den Wirkungsgrad der Anlage zu erhöhen, sind Vorkehrungen zu treffen, damit sich das Gas während des Ansaugvorgangs nur minimal aufheizt, und sowohl Verdampfer als auch Verflüssiger sind so auszulegen, dass sie mit geringen Temperaturdifferenzen arbeiten.
- Ist der Einsatz in Zone E (Diagramm 1) oder G (Diagramm 2) erforderlich, setzen Sie sich gegebenenfalls mit unserem Technischen Büro in Verbindung.
- Die D.T.C. kann die Leistung in Abhängigkeit vom Kompressionsverhältnis, von der Ansaugtemperatur und von der Umgebungstemperatur um bis zu 10 % verringern. Für weitere Informationen wenden Sie sich bitte an unser Technisches Büro.
- Informationen zu Anwendungen mit Leistungsregelung finden Sie in unserem elektronischen Katalog.

Указания:
- Система впрыскивания жидкости (D.T.C. – Discharge Temperature Control) может встраиваться во всех стандартных моделях H32/Y7.
- Чтобы уменьшить до минимума впрыскиваемое системой D.T.C. количество хладагента и тем самым повысить коэффициент полезного действия установки, необходимо принять соответствующие меры так, чтобы газ во время процесса всасывания разогревался минимально, в то время как испаритель и конденсатор следует рассчитать так, чтобы они работали с малыми разностями температур.
- Если требуется использование компрессора в зоне E (диаграмма 1) или G (диаграмма 2), свяжитесь в этом случае с нашим техническим бюро.
- Система D.T.C. может уменьшить мощность почти на 10 % в зависимости от степени сжатия, температуры всасывания и температуры окружающей среды. Для получения дальнейшей информации обращайтесь, пожалуйста, в наше техническое бюро.
- Информацию о применениях с регулированием производительности Вы можете найти в нашем электронном каталоге.

Application diagrams
Diagramme der Einsatzbereiche
Диаграмма областей применения

R134a

A
- „CC" models only
- Nur „CC" Modelle
- Только модели "CC"

B
- Normal operation
- Standard Einsatz
- Стандартное применение

C
- Head fan
- Zylinderkopfbelüftung
- Вентилятор головок

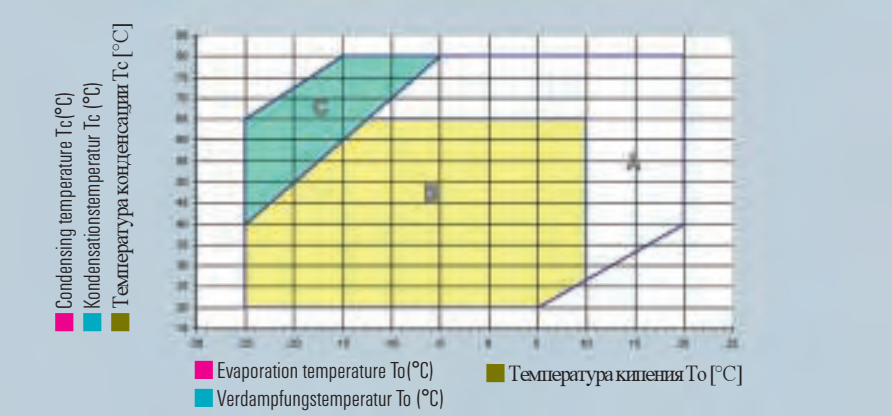

R404A/R507

A
- „CC" models only
- Nur „CC" Modelle
- Только модели "CC"

B
- Normal operation
- Standard Einsatz
- Стандартное применение

C
- Head fan
- Zylinderkopfbelüftung
- Вентилятор головок

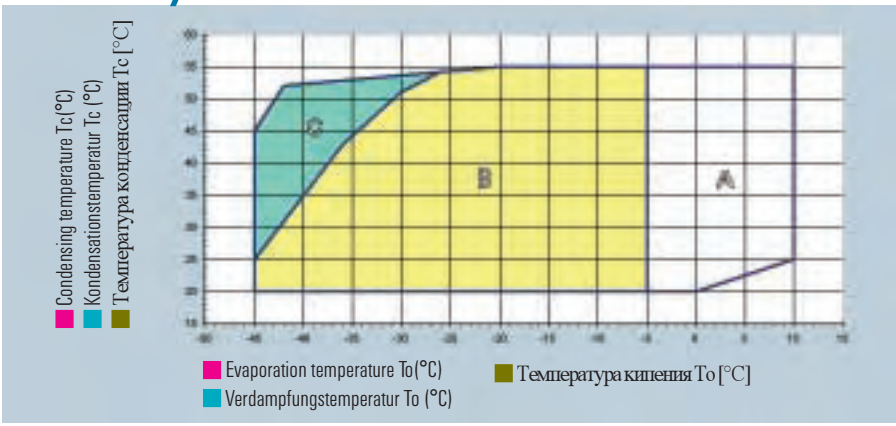

- Refer to the application table to define the exact operating limits of each compressor
- Die genauen Betriebsgrenzwerte lassen sich auf der Grundlage der Anwendungsbereiche jedes einzelnen Modells ermitteln
- Точные граничные рабочие значения можно определить на основе областей применения каждой отдельной модели

R407C

A
- Normal operation
- Standard Einsatz
- Стандартное применение

B
- Max overheating Δtoh=20K or additional cooling
- Max. Überhitzung Δtoh=20K oder Zusatzkühlung
- Макс. перегрев Δtoh=20K или дополнительное охлаждение

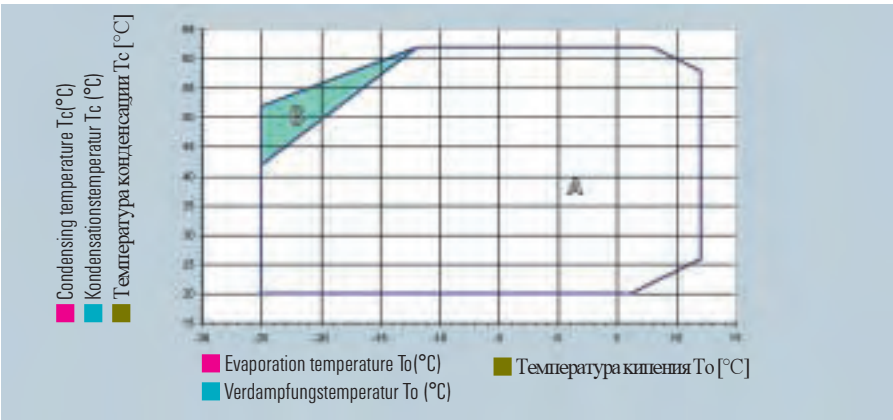

- For operation with HFC refrigerants the compressor must be ordered with P.O.E. oil
- Für Anwendung mit HFC Kältemitteln muß der Verdichter mit P.O.E. Öl bestellt werden
- Для применения с хладагентами HFC компрессор должен заказываться с полиолэфирным маслом
- Never mix ester oils with different oils
- Niemals Esteröl mit anderen Ölen vermischen
- Никогда не смешивайте сложное эфирное масло с другими маслами

Accessories on request
Zubehör auf Anfrage
Принадлежности, поставляемые по запросу

Accessories on compressor | Zubehör für Verdichter | Принадлежности для компрессора

INT69	Motor protection INT69 Motorschutz INT69 защита для двигателя INT69	CPM	Compressor protection module Verdichter Schutzmodul защитный модуль компрессора	CH	Crankcase heater Ölsumpfheizung обогрев маслосборника
CR	Capacity control system Leistungsregler регулятор производительности	DTC	Liquid injection Flüssigkeitseinspritzung система впрыскивания жидкости	US	By-pass system Anlaufentlastung устройство сброса нагрузки при запуске
BF	Body cooling fan Zylinderkopfkühlung вентилятор головок	WH	Water cooled head Wasserkühlung des Zylinderkopfes водяное охлаждение головок цилиндра	DHP	Oil differential pressure sensor Öldrucksensor датчик масляного давления
TE	Thermistors protect. Thermistorenschutz термисторная защита	OP	Oil diff. press. switch Oldruchschalter маслонапорный выключатель	OL	Oil level float valve Olstandsregelung регулятор уровня масла

Compressor model
Verdichtermodell
Модель компрессора

	TE	INT69	CPM	CH	CR	BF	DTC	US	WH	DHP	OP	OL
H40CC	A	B		B		B			B			B
H50CS	A	B		B		B			B			B
H75CC	A	B		B		B			B			B
H75CS	A	B		B		B			B			B
H100CC	A	B		B		B			B			B
H100CS	A	B		B		B			B			B
H150CC	A	B		B		B			B			B
H150CS	A	B		B		B			B			B
H180CC	A	B		B		B			B			B
H180CS	A	B		B		B			B			B
H200CC	A	B		B		B			B			B
H200CS	A	B		B		B			B			B
H220CC	A	B		B		B			B			B
H220CS	A	B		B		B			B			B
H250CC	A	B		B		B			B			B
H250CS	A	B		B		B			B			B
H280CC	A	B		B		B			B			B
H290CS	A	B		B		B	B		B			B
H300CC	A	B		B		B	B		B			B
H300CS	A	B		B		B	B		B			B
H350CC	A	B		B		B	B		B			B
H350SB	A	B		B		B	B		B			B
H380CC	A	B		B		B	B		B			B
H380SB	A	B		B		B	B		B			B
H390CS	A	B		B		B	B		B			B
H392CS	A	B		B		B	C		B			B
H403CC	A	B		B		B	C		B			B
H403CS	A	B		B		B	C		B			B

A = Standard supply • Zuberhörteile für Standardauslieferung • принадлежности в стандартном комплекте поставки
B = Optional accessories • Zubehörteile auf Wunsch • принадлежности по желанию заказчика
C = Compressor prepared for the accessory • Verdichter vorbereitet für DTC • компрессор подготовлен для принадлежностей

Accessories on request
Zubehör auf Anfrage
Принадлежности, поставляемые по запросу

Compressor model / Verdichtermodell / Модель компрессора	TE	INT69	CPM	CH	CR	BF	DTC	US	WH	DHP	OP	OL
H503CC	A	B		B		B	C		B			B
H503CS	A	B		B		B	C		B			B
H743CC	A	B		B		B	C		B			B
K750CC	A	B		B	B	B	C		B			B
K750CS	A	B		B	B	B	C		B			B
K1000CC	A	B		B	B	B	C		B			B
K1000CS	A	B		B	B	B	C		B			B
K1500CC	A	B		B	B	B	C		B			B
KP750CS	A	B		B	B	B	C		B			B
KP1000CC	A	B		B	B	B	C		B			B
KP1000CS	A	B		B	B	B	C		B			B
KP1500CC	A	B		B	B	B	C		B			B
KP1500CS	A	A		B	B	B	C		B		B	B
KP2000CC	A	A		B	B	B	C		B		B	B
K1500CS	A	B	A	B	B	B	C	B	B	B	B	B
K2000CC	A	B	A	B	B	B	C	B	B	B	B	B
K1500CB	A	B	A	B	B	B	C	B	B	B	B	B
K2500CC	A	B	A	B	B	B	C	B	B	B	B	B
K2500CB	A	B	A	B	B	B	C	B	B	B	B	B
K3000CC	A	B	A	B	B	B	C	B	B	B	B	B
Y3060CB	A	B	A	B	B	B	C	B		B	B	B
Y3560CC	A	B	A	B	B	B	C	B		B	B	B
Y3560CB	A	B	A	B	B	B	C	B		B	B	B
Y4060CC	A	B	A	B	B	B	C	B		B	B	B
Y4060CB	A	B	A	B	B	B	C	B		B	B	B
Y4560CC	A	B	A	B	B	B	C	B		B	B	B
Y4560CB	A	B	A	B	B	B	C	B		B	B	B
Y5060CC	A	B	A	B	B	B	C	B		B	B	B
Y4780CB	A	B	A	B	B	B	C	B		B	B	B
Y5080CC	A	B	A	B	B	B	C	B		B	B	B
Y5080CB	A	B	A	B	B	B	C	B		B	B	B
Y5580CC	A	B	A	B	B	B	C	B		B	B	B
Y5580CB	A	B	A	B	B	B	C	B		B	B	B
Y6080CC	A	B	A	B	B	B	C	B		B	B	B
Y6080CB	A	B	A	B	B	B	C	B		B	B	B
Y7580CC	A	B	A	B	B	B	C	B		B	B	B
H7500CS	A	B	A	B	B	B	C	B		B	B	B
H8000CC	A	B	A	B	B	B	C	B		B	B	B
K10000CC	A	A		B	B	B		B			B	B
K11000CC	A	A		B	B	B		B			B	B
K13000CC	A	A		B	B	B		B			B	B
K15000CC	A	A		B	B	B		B			B	B

A = Standard supply • Zuberhörteile für Standardauslieferung • принадлежности в стандартном комплекте поставки
B = Optional accessories • Zubehörteile auf Wunsch • принадлежности по желанию заказчика
C = Compressor prepared for the accessory • Verdichter vorbereitet für DTC • компрессор подготовлен для принадлежностей

Average values of sound pressure
Mittlerer Schalldruckpegel
Средний уровень шумового давления

Range / Serie / Серия	Model / Typ / Модель	Sound pressure (free field) / Schalldruckpegel / Уровень шумового давления						Sound power / Schallleistung / Мощность шума		
		1,8 m			5 m			ISO9614-1 grade 2		
		Te/Tc			Te/Tc			Te/Tc		
		+7 °C /+50 °C	-10 °C/+45 °C	-30 °C/+40 °C	+7 °C/+50 °C	-10 °C/+45 °C	-30 °C/+40 °C	+7 °C /+50 °C	-10 °C/+45 °C	-30 °C/+40 °C
		[dBA]								
H1	H40CC	46			37.1			62.1		
	H50CS			47.8			38.9			63.9
	H75CC	46.5			37.6			62.6		
	H75CS			48.6			39.7			64.7
	H100CC	48.3			39.4			64.4		
	H100CS			49.8			40.9			65.9
	H150CC	49.2			40.3			65.3		
	H150CS			50.1			41.2			66.2
	H180CC	49.6			40.7			65.7		
	H180CS			50.7			41.8			66.8
	H200CC	49.8			40.9			65.9		
	H200CS			51.2			42.3			67.3
	H220CC	50			41.1			66.1		
	H220CS			51.8			42.9			67.9
	H250CC	51,9			43			68		
	H250CS	54.9	53.5	51.9	45.9	44.5	42.9	70.9	69.5	67.9
	H280CC	54.9	53.5	51.9	45.9	44.5	42.9	70.9	69.5	67.9
H2	H290CS		51,4	51,9		42,5	43		67,5	68
	H300CC	50,9	51,4		42	42,5		67	67,5	
	H300CS		51,4	51,9		42,5	43		67,5	68
	H350CC	51,4	51,9		42,5	43		67,5	68	
	H350SB			52,4			43,5			68,5
	H380CC	52,9	52,4		44	43,5		69	68,5	
	H380SB			53,4			44,5			69,5
	H390CS		53,9	54,4		45	45,5		70	70,5
	H392CS			55,9			47			72
H32	H403CC	54,4	55,4		45,5	46,5		70,5	71,5	
	H403CS		54,9	55,9		46	47		71	72
	H503CC	55,9	57,4		47	48,5		72	73,5	
	H503CS		55,9	57,4		47	48,5		72	73,5
	H743CC	56,4	57,4		47,5	48,5		72,5	73,5	
K4	K750CC	63.6	62.2	61.8	54.6	53.2	52.8	79.6	78.2	77.8
	K750CS		61.4	63		52.4	54		77.4	79
	K1000CC	63.3	62.9	66.8	54.3	53.9	57.8	79.3	78.9	82.8
	K1000CS	63.6	62.2	61.8	54.6	53.2	52.8	79.6	78.2	77.8
	K1500CC	65.6	65.9	66.2	56.6	56.9	57.2	81.6	81.9	82.2
KP	KP750CS		61.4	63		52.4	54		77.4	79
	KP1000CC	63.3	62.9	66.8	54.3	53.9	57.8	79.3	78.9	82.8
	KP1000CS	63.6	62.2	61.8	54.6	53.2	52.8	79.6	78.2	77.8
	KP1500CC	63.3	62.9	66.8	54.3	53.9	57.8	79.3	78.9	82.8
	KP1500CS	63.3	62.9	66.8	54.3	53.9	57.8	79.3	78.9	82.8
	KP2000CC	63.3	62.9	66.8	54.3	53.9	57.8	79.3	78.9	82.8
K5	K 1500CS	66.6	67.4	70.6	57.6	58.4	61.6	82.6	83.4	86.6
	K 2000CC	66.6	67.4	70.6	57.6	58.4	61.6	82.6	83.4	86.6
	K 1500CB	64.6	65.8	68.4	55.6	56.8	59.4	80.6	81.8	84.4
	K 2500CC	64.6	65.8	68.4	55.6	56.8	59.4	80.6	81.8	84.4
	K 2500CB	64.6	65.8	68.4	55.6	56.8	59.4	80.6	81.8	84.4
	K 3000CC	64.6	65.8	68.4	55.6	56.8	59.4	80.6	81.8	84.4

* Data not yet available
Daten zur Zeit nicht verfügbar
Данные в настоящее время не доступны

Average values of sound pressure
Mittlerer Schalldruckpegel
Средний уровень шумового давления

Range / Serie / Серия	Model / Typ / Модель	Sound pressure (free field) / Schalldruckpegel / Уровень шумового давления						Sound power / Schallleistung / Мощность шума		
		1,8 m			5 m			ISO9614-1 grade 2		
		Te/Tc			Te/Tc			Te/Tc		
		+7 °C /+50 °C	-10 °C/+45 °C	-30 °C/+40 °C	+7 °C /+50 °C	-10 °C/+45 °C	-30 °C/+40 °C	+7 °C /+50 °C	-10 °C/+45 °C	-30 °C/+40 °C
		[dBA]								
Y6	Y3060CB	66.8	66.7	67,6	57.8	57.7	58.6	82.8	82.7	83.6
	Y3560CC	66.8	66.7	67,6	57.8	57.7	58.6	82.8	82.7	83.6
	Y3560CB	66.8	66.7	67,6	57.8	57.7	58.6	82.8	82.7	83.6
	Y4060CC	66.8	66.7	67,6	57.8	57.7	58.6	82.8	82.7	83.6
	Y4060CB	66.8	66.7	67,6	57.8	57.7	58.6	82.8	82.7	83.6
	Y4560CC	66.8	66.7	67,6	57.8	57.7	58.6	82.8	82.7	83.6
	Y4560CB	66.8	66.7	67,6	57.8	57.7	58.6	82.8	82.7	83.6
	Y5060CC	66.8	66.7	67,6	57.8	57.7	58.6	82.8	82.7	83.6
Y7	Y4780CB	66,2	66,6	67,2	57,2	57,6	58,2	82,2	82,6	83,2
	Y5080CC	66,2	66,6	67,2	57,2	57,6	58,2	82,2	82,6	83,2
	Y5080CB	66,2	66,6	67,2	57,2	57,6	58,2	82,2	82,6	83,2
	Y5580CC	66,2	66,6	67,2	57,2	57,6	58,2	82,2	82,6	83,2
	Y5580CB	66,2	66,6	67,2	57,2	57,6	58,2	82,2	82,6	83,2
	Y6080CC	66,2	66,6	67,2	57,2	57,6	58,2	82,2	82,6	83,2
	Y6080CB	67,6	67,6	68,2	58,6	58,6	59,2	83,6	83,6	84,2
	Y7580CC	67,6	67,6	68,2	58,6	58,6	59,2	83,6	83,6	84,2

Strict intensimetric measurements made by the Florence University according to the rules ISO 9614-1 grade 2, "certified" the excellent results obtained by Dorin. Besides the sound pressure and power datas indicated hereunder there are, available on request, the sound spectrums at the different frequencies.
The relation to be used to obtain the sound pressure (Lp) at a certain distance (d), knowing the sound power (Lw), is:
Lp = Lw + 10 Log [K/ (4x3.142 x d x d)] where
K = Directivity = 1 for free field
d = Distance in meter

Die ausgezeichneten Ergebnisse bei Dorin wurden durch strenge Messungen der Dosisleistung der Universität Firenze gemäß ISO 9614-1, Stufe 2, „zertifiziert". Neben den nachstehend angegebenen Leistungs- und Schalldruckdaten können auf Anfrage Akustikspektren bei verschiedenen Frequenzen zur Verfügung gestellt werden.
Die Formel zur Berechnung des Schalldrucks (Lp) bei einer gegebenen Entfernung (d) und bekannter Schallleistung (Lw) lautet:
Lp = Lw + 10 Log [K/ (4x3.142 x d x d)], wobei
K = Richtwirkung = 1 für freies Feld,
d = Entfernung in Metern

Прекрасные качества изделий Дорин подтверждаются точными измерениями доли мощности, произведенными Флорентийским университетом в соответствии с нормой ISO 9614-1, часть 2. Кроме приведенных далее данных о мощности и давлении шума, по запросу могут быть предоставлены акустические спектры для различных частот.
Формулы для расчета шумового давления (Lp) для заданного удаления (d) и известной мощности шума (Lw) имеет вид:
Lp = Lw + 10 Log [K / (4x3,142 x d x d)], где
K = коэффициент направления действия = 1 для свободного пространства,
d = удаление в метрах

Two-stage compressors
Zweistufige Verdichter
Двухступенчатые компрессоры

Two stage compressors are already available in the range 15 to 35 HP nominal input, 6 cylinder compressors.
Dorin is now intensively testing 4 cylinder compressors in the range 5 to 15 HP nominal input.
Discharge pressure in two-stage compressors in achieved in two steps:

- some of the cylinder (4 in 6-cylinder compressors) take gas from the evaporator and pump it into an intermediate pressure manifold where it is cooled by liquid injection to a temperature close to that of saturation;
- the other cylinders (2 in 6-cylinder compressors) take the gas from the said manifold and compress it to final pressure.

In this way, the total pressure-ratio is devided in two steps with much lower compression ratios. This involves less power absorbed and better efficiencies; however the most important achievement is the much lower final compression temperature obtained in this way which guarantees a troublefree operation of the compressor.
Besides desuperheating of intermediate pressure discharge vapor by liquid injection it is possible to subcool the liquid, that from the receiver reaches the evaporator.
The final temperature of the subcooler liquid cold get very close to the saturation temperature corresponding to the intermediate pressure.
With this liquid subcooling it is possibile to significantly increase the system capacity.

Die Zweistufigen Verdichter sind bereits für den Bereich von 15 bis 35 HP Nennleistung als 6 Zylinder-Verdicher zur Verfügung. Dorin testet zur Zeit intensiv 4 Zylinder-Verdichter im Bereich von 5 bis 15 HP Nennleistung.
Der Förderdruck in zweistufigen Verdichtem wird in zwei Schritten erzielt :

- einige der Zylinder (4 von 6 Zylindern) pumpen einen Teil des Gases vom Verdampfer in ein Zwischendruck-verteilersystem, wo es durch Flüssig-einspritzung auf eine Temperatur nahe der Sättigung abgekühlt wird
- die anderen Zylinder (2 von 6 Zylindern) entnehmen das Gas aus dem erwähnten Verteilersystem und verdichten es zum Enddruck. Auf diesem Weg wird das gesamte Druckverhältnis in zwei Schritten mit weit geringeren Verdichtungsverhält-nissen aufgeteilt.

Dies schließt weniger Energieverluste und eine bessere Effizienz mit ein, der wichtigste Erfolg der auf diesem Weg erzielt wird ist jedoch die sehr viel niedrigere Endverdichtungstemperatur die einen störungsfreien Betrieb des Verdichters sicherstellt.
Neben der Kühlung des Heißdampfes im Zwischendruck-fördersystem durch Flüssigeinspritzung ist es möglich die vom Empfänger in Richtung Verdampfer strömende Flüssigkeit zu unterkühlen.
Die Endtemperatur der Nachkühlerflüssigkeit kann sehr nahe an die Sättigungstemperatur die mit der des Zwischendruckes übereinstimmt angepaßt werden.
Mit dieser Flüssigunterkühlung ist es möglich eine erhebliche Verbesserung der Systemkapazität zu erreichen.

Двухступенчатые компрессоры для диапазона номинальной мощности от 15 до 35 л.с. представляют собой 6-цилиндровые компрессоры.
Фирма Дорин интенсивно испытывает в настоящее время 4-х цилиндровые компрессоры для диапазона номинальной мощности от 5 до 15 л.с.
Рабочее давление в двухступенчатых компрессорах создается в два приема:

- Несколько цилиндров (4 в 6-и цилиндровых компрессорах – низконапорная ступень) перекачивают часть газа из испарителя в промежуточный аккумулятор давления, где он охлаждается с помощью впрыскивания жидкости до температуры близкой к точке насыщения.
- Остальные цилиндры (2 в 6-и цилиндровых компрессорах – высоконапорная ступень) получают газ из вышеназванного промежуточного а ккумулятора давления и уплотняют его до получения конечного давления.

По этому методу общая степень сжатия распределяется на два шага со значительно более ограниченным коэффициентами сжатия. Это приводит к меньшим потерям энергии и большей эффективности и, тем самым, к улучшению общих мощностных характеристик.
Важнейший результат, достигаемый при этом, – это значительно более низкая конечная температура компрессии, обеспечивающая безупречную эксплуатацию компрессора.
Наряду с охлаждением горячего пара, выходящего из низконапорной ступени, возможно переохлаждение жидкости, текущей из промежуточного аккумулятора давления в направлении испарителя.
Конечную температуру переохлажденной жидкости можно значительно приблизить к температуре, соответствующей промежуточному давлению. Благодаря переохлаждению жидкости возможно значительное улучшение системных возможностей.

Two-stage compressors
Zweistufige Verdichter
Двухступенчатые компрессоры

Model / Typ / Модель	Max operating current / Max Betriebsstrom / Макс. рабочий ток [A]	Locked rotor current / Anlaufstrom / Ток запуска [A]	Suction service valve / Saugabsperrventil / Запорный вентиль на всасывающей стороне [s]	Discharge service valve / Druckabsperrventil / Запорный вентиль на напорной стороне [s]	Volume displacement low/high pressure / Hoch-/Niederdruck / Объемная производительность высокого/низкого давления [m³/h]	Cylinder no. low/high pressure / Zylinderzahl Hoch-/Niederdruck / Число цилиндров высокого/низкого давления	Oilcharge / Ölfüllung / Наполнение масла [kg]	Net weight / Nettogewicht / Вес нетто [kg]
	400 V/3/50 Hz PWS *		SL		DL			
2S.1200	147	34	35	22	38,6 + 19,3	4 + 2	3,5	180
2S.1500	172	48	35	22	48,8 + 24,4	4 + 2	3,5	187
2S.2000	190	56	35	22	56 + 28	4 + 2	3,5	190
2S.2500	190	56	42	35	73,3 + 36,6	4 + 2	6,5	235
2S.3000	190	56	42	35	84,5 + 42,2	4 + 2	6,5	236
2S.3500	323	84	42	35	92 + 46	4 + 2	6,5	256

* Other supply and/or frequences on request
Andere Spannungen und/oder Frequenzen auf Anfrage
Другие напряжения и/или частоты по запросу

ADVANTAGES

- Wide application range: –25 °C/–50 °C.
- High efficiency with high compression ratios.
- Reliable thanks to controlled discharge temperature and low pressure differences.
- Easy to be installed.
- Easy to be serviced: plenty of common parts with well-known single-stage compressors parts.

VORTEILE

- Breites Anwendungsfeld von –25 °C/–50 °C.
- Hoher Wirkungsgrad bei hohen Kompressionsverhältnissen.
- Hohe Zuverlässigkeit dank kontrollierter Kompressionstemperatur und niedriger Druckdifferenzen.
- Einfacher Einbau.
- Einfache Wartung, da viele Teile mit dem einstufigen Verdichter gemeinsam sind.

ДОСТОИНСТВА

- Широкий диапазон применения: -25°C/-50°C.
- Высокий кпд при высоких коэффициентах сжатия.
- Высокая надежность благодаря контролируемой температуре компрессии и низких разностях давлений.
- Простота встраивания.
- Простое техническое обслуживание, поскольку многие детали идентичны одноступенчатому компрессору.

System with liquid subcooler
Anlage mit Flüssigkeitsunterkühlung
Установка с переохлаждением жидкости

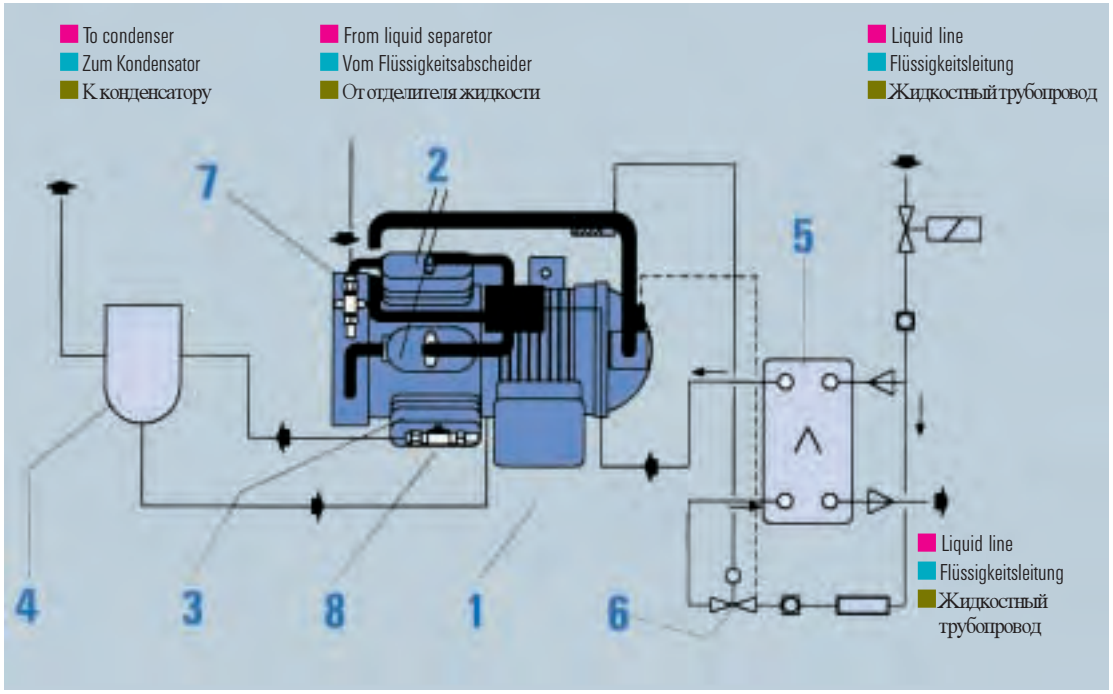

1 Motor-Compressor
2 Low pressure cylinders
3 High pressure cylinders
4 Oil seperator
5 Liquid subcooler
6 Expansion valve
7 Suction gas valve
8 Discharge gas valve

1 Motorverdichter
2 Niederdruckzylinder
3 Hochdruckzylinder
4 Ölabscheider
5 Flüssigkeitsunterkühler
6 Expansionventil
7 Saugventil
8 Druckventil

1 Моторкомпрессор
2 Цилиндры низкого давления
3 Цилиндр высокого давления
4 Маслоотделитель
5 Переохладитель жидкости
6 Расширительный вентиль
7 Запорный вентиль на всасывающей стороне
8 Запорный вентиль на напорной стороне

System without liquid subcooler
Anlage ohne Flüssigkeitsunterkühlung
Установка без переохлаждения жидкости

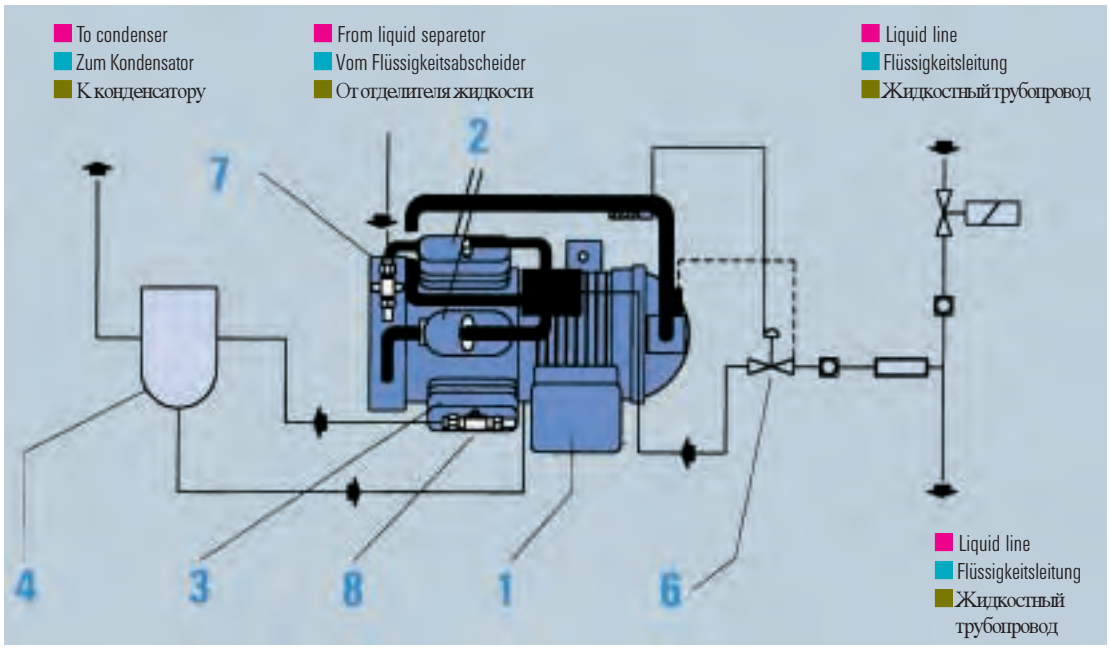

Performances without liquid subcooler
Leistung ohne Flüssigkeitsunterkühlung
Мощностные характеристики без переохлаждения жидкости

R22

Model / Typ / Модель	Condensing / Kond. Temperatur / Температура конденсации [°C]	Refrigerating capacity Qo / Kälteleistung Qo / Холодильная мощность Q_o — Evaporat. temp. /Verdampfungstemp./ Температура кипения [°C] -25	-30	-35	-40	-45	-50	Power input Pe / Leistungsaufnahme Pe / Потребляемая мощность P_e — Evaporat. temp. /Verdampfungstemp./ Температура кипения [°C] -25	-30	-35	-40	-45	-50
	[°C]	[W]						[W]					
2S.1200	35	14050	11330	8990	6980	5250	3740	7340	6790	6190	5520	4770	3950
	40	13480	10870	8620	6680	5000	3490	7880	7290	6590	5830	4970	4010
	45	12890	10420	8250	6370	4730		8440	7770	7003	6130	5130	
	50	12340	9950	7900	6090			8990	8260	7410	6430		
	55	11740	9490	7550				9550	8780	7830			
2S.1500	35	17560	14150	11230	8720	6560	4670	9170	8490	7750	6910	5960	4930
	40	16840	13590	10770	8350	6240	4360	9860	9100	8240	7290	6200	5010
	45	16120	13009	10310	7970	5910		10550	9710	8760	7660	6410	
	50	15410	12430	8810	7610			11230	10330	9271	8030		
	55	14670	11850	9430				11940	10960	9800			
2S.2000	35	20100	16200	12860	9980	7510	5350	9920	9650	8800	7850	6780	5610
	40	19280	15560	12330	9550	7130	4990	11200	10340	9380	8280	7060	5690
	45	18450	14890	11800	9120	6770		11990	10660	9950	8700	7290	
	50	17640	14230	11280	8710			12780	11750	10540	9130		
	55	16790	13580	10780				13570	12460	11140			
2S.2500	35	26550	21360	16960 1	3170	9900	7060	13840	12830	11700	10420	9010	7440
	40	25460	20510	16260	12600	9420	6580	14890	13740	12440	11004	9370	8890
	45	24380	19640	15570	12030	8920		15940	14660	13220	11570	9680	
	50	23290	18770	14890	11500			16980	15600	14010	12130		
	55	22140	17900	14230				18020	16560	14800			
2S.3000	35	30460	24530	19470	15120	11370	8090	15900	14720	13420	11960	10340	8550
	40	29210	23541	18680	14470	10810	7560	17090	15770	14300	12630	10760	8670
	45	27960	22550	17880	13820	10260		18290	16830	15170	13280	11110	
	50	26710	21570	17100	13200			19490	17910	16070	13920		
	55	25420	20550	16340				20690	19000	16990			
2S.3500	35	33170	26690	21170	16440	12370	8810	17330	15990	14640	13050	11290	9320
	40	31800	25610	20320	15730	11760	8220	18640	17210	15590	13780	11740	9470
	45	30430	24520	19470	15040	11150		19970	18360	16560	14490	12120	
	50	29050	23440	18580	14360			21280	19530	17530	15180		
	55	27690	22340	17780				22550	20750	18530			

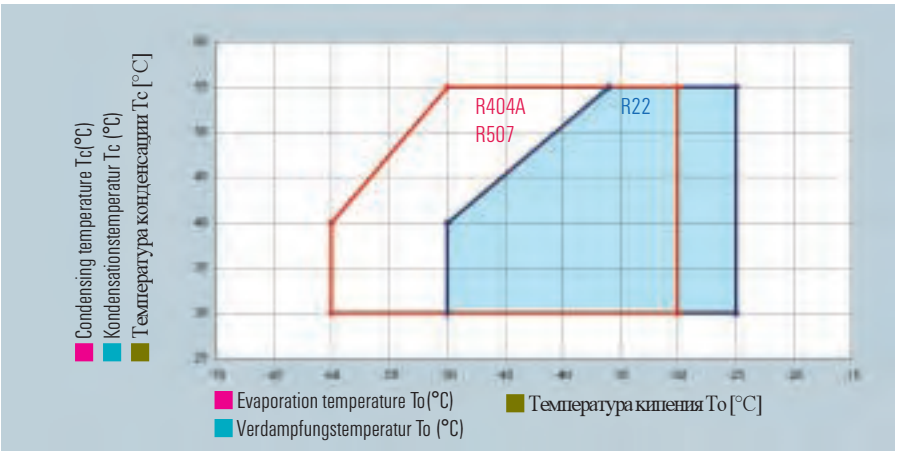

- Suction gas temperature +25 °C
- Sauggastemperatur +25 °C
- Температура всасываемого газа +25 °C

- With R404A and R507 use oil P.O.E. only
- Bei R404a und R507 nur P.O.E.-Öl verwenden
- Для R404a и R507 можно использовать только полиолэфирное масло

Performances with liquid subcooler
Leistung mit Flüssigkeitsunterkühlung
Мощностные показатели с переохлаждением жидкости

R22

Model / Typ / Модель	Condensing / Kond. Temperatur / Температура конденсации [°C]	Refrigerating capacity Qo / Kälteleistung Qo / Холодильная мощность Q_0 — Evaporat. temp. /Verdampfungstemp./ Температура кипения [°C] -25	-30	-35	-40	-45	-50	Power input Pe / Leistungsaufnahme Pe / Потребляемая мощность P_e — Evaporat. temp. /Verdampfungstemp./ Температура кипения [°C] -25	-30	-35	-40	-45	-50
		[W]						[W]					
2S.1200	35	16280	13440	10950	8740	6760	4960	8610	7830	7040	6260	5500	
	40	16090	13280	10840	8620	6610	4770	9140	8300	7460	6610	5770	
	45	15900	13160	10710	8500	6490		9690	8780	7860	6950	6030	
	50	15710	13000	10580	8400			10210	9240	8250	7270		
	55	15490	12840	10490				10740	9690	8640			
2S.1500	35	20350	16800	13680	10910	8440	6190	10760	9790	8810	7820	6880	
	40	20110	16600	13530	10770	8260	5950	11430	10380	9330	8270	7220	
	45	19870	16440	13380	10630	8110		12110	10970	9830	8690	7540	
	50	19630	16240	13220	10500			12770	11550	10320	9080		
	55	19350	16040	13104				13430	12120	10800			
2S.2000	35	23290	19220	15650	12480	9660	7090	12230	11120	10020	8910	7810	
	40	23020	19005	15500	12330	9460	6810	13000	11800	10600	9410	8210	
	45	22740	18820	15310	12160	9280		13750	12470	11170	9880	8570	
	50	22470	18580	15140	12020			14510	13120	11740	10320		
	55	22150	18360	15000				15260	13780	12270			
2S.2500	35	30660	25370	20640	16470	12750	9340	16240	14780	13300	11830	10370	
	40	30340	25100	20420	16250	12480	8990	17270	15680	14080	12490	10900	
	45	29990	24840	20200	16040	12230		18280	16570	14850	13110	11380	
	50	29620	24530	19970	15850			19280	17440	15590	13720		
	55	29210	24220	19780				20260	18290	16310			
2S.3000	35	35240	29110	23700	18920	14630	10730	18660	16970	15280	13590	11910	
	40	34820	28790	23440	18670	14330	10320	19820	18010	16170	14340	12520	
	45	34410	28490	23180	18420	14050		20990	19030	17050	15070	13060	
	50	33990	28170	22920	18210			22110	20010	17890	15750		
	55	33580	27800	22710				23240	21000	18730			
2S.3500	35	38310	31660	25800	20600	15920	11660	20360	18500	16670	14830	13000	
	40	37890	31320	25510	20320	15590	11220	21630	19620	17650	15650	13660	
	45	37460	31000	25230	20030	15280		22900	20750	18590	16430	14260	
	50	36990	30620	24950	19790			24170	21830	19530	17190		
	55	36520	30240	24710				25390	22900	20410			

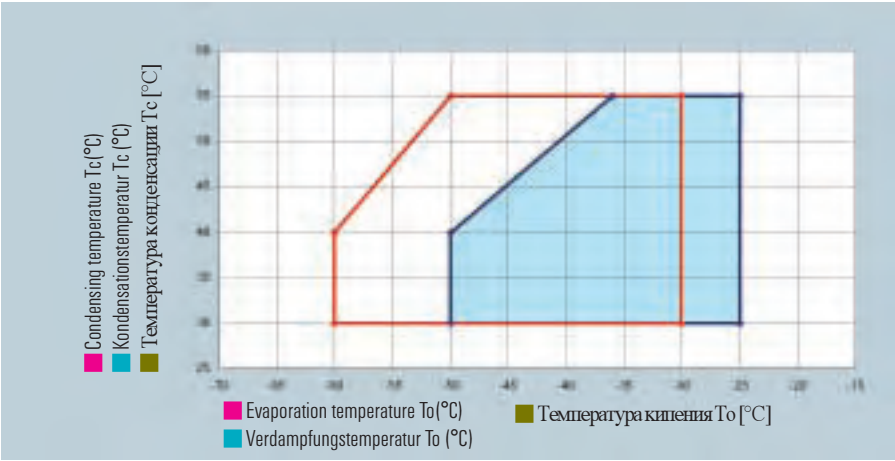

- Suction gas temperature +25 °C
- Sauggastemperatur +25 °C
- Температура всасываемого газа +25 °C

- With R404A and R507 use oil P.O.E. only
- Bei R404a und R507 nur P.O.E.-Öl verwenden
- Для R404a и R507 можно использовать только полиолэфирное масло

Performances with liquid subcooler
Leistung mit Flüssigkeitsunterkühlung
Мощностные показатели с переохлаждением жидкости

R404A

Model / Typ / Модель	Condensing / Kond. Temperatur / Температура конденсации [°C]	Refrigerating capacity Qo / Kälteleistung Qo / Холодильная мощность Q_0 [W]							Power input Pe / Leistungsaufnahme Pe / Потребляемая мощность P_e [W]						
		Evaporat. temp. /Verdampfungstemp./ Температура кипения [°C]													
		-30	-35	-40	-45	-50	-55	-60	-30	-35	-40	-45	-50	-55	-60
2S.1200	35	15075	12810	10700	8760	7080	5580	4330	9100	8270	7440	6650	5910	5190	4510
	40	14755	12550	10450	8565	6890	5470	4235	9645	8745	7880	7040	6240	5840	4735
	45	14440	12240	10265	8355	6800	5390		10200	9245	8315	7420	6575	5770	
	50	14120	11975	10050	8195	6680	5280		10715	9710	8730	7790	6890	6030	
	55	13840	11710	9840	8040	6550			11220	10170	9150	8155	7200		
2S.1500	35	18845	16015	13375	10945	8840	6965	5400	11375	10330	9310	8325	7380	6495	5650
	40	18440	15685	13065	10690	8615	6840	5285	12060	10940	9850	8810	7805	6860	5920
	45	18040	15300	12820	10435	8505	6730		12750	11550	10390	9280	8220	7215	
	50	17645	14965	12555	10240	8350	6600		13390	12130	10910	9740	8615	7540	
	55	17290	14635	12290	10045	8190			14020	12710	11430	10200	9000		
2S.2000	35	21570	18330	15300	12520	10110	7970	6190	12930	11740	10565	9470	8410	7370	6420
	40	21110	17960	14960	12245	9865	7835	6050	13715	12440	11200	10000	8880	7800	6730
	45	20650	17510	14680	11940	9730	7700		14480	13120	11810	10545	9345	8200	
	50	20190	17125	14370	11715	9550	7550		15200	13770	12400	11070	9795	8570	
	55	19790	16750	14070	11490	9370			15920	14435	12995	11590	10235		
2S.2500	35	28390	24130	20195	16510	13340	10520	8155	17165	15590	14040	12570	11170	9790	8520
	40	27820	23665	19755	16130	13000	10335	7985	18220	16530	14880	13290	11790	10335	8940
	45	27230	23090	19375	15755	12830	10150		19250	17440	15690	14020	12400	10890	
	50	26630	22585	18970	15460	12600	9950		20210	18310	16475	14720	13000	11380	
	55	26100	22090	18570	15165	12360			21160	19190	17265	15410	13580		
2S.3000	35	32630	27735	23170	18960	15325	12070	9370	19725	17915	16120	14440	12830	11240	9790
	40	31930	27160	22660	18520	14935	11865	9165	20910	18970	17090	15265	13540	11895	10245
	45	31245	26495	22220	18080	14735	11660		22100	20020	18020	16095	14255	12500	
	50	30560	25910	21755	17735	14470	11430		23210	21025	18920	16900	14940	13060	
	55	29945	25345	21300	17400	14195			24300	22035	19830	17695	15615		
2S.3500	35	35475	30150	25200	20640	16685	13135	10180	21520	19545	17575	15750	14000	12270	10675
	40	34745	29555	24650	20155	16255	12910	9965	22820	20700	18620	16660	14775	12975	11210
	45	34015	28845	24180	19680	16025	12682		24115	21850	19650	17550	15540	13650	
	50	33265	28210	23670	19305	15735	12430		25320	22940	20635	18425	16290	14260	
	55	32600	27590	23175	18940	15435			26510	24040	21620	19290	17020		

Accessoires on request
Zubehör auf Anfrage
Принадлежности, поставляемые по запросу

Compressor model / Verdichtertyp / Модель компрессора	CPM Compressor protection module / Verdichter Schutzmodul / защитный модуль компрессора	DHP Oil differential pressure sensor / Öldrucksensor / датчик масляного давления	CH Crankcase heater / Ölsumpfheizung / обогрев маслосборника
2S.1200	A	B	B
2S.1500	A	B	B
2S.2000	A	B	B
2S.2500	A	B	B
2S.3000	A	B	B
2S.3500	A	B	B

A Standard supply - Standard - принадлежности в стандартном комплекте поставки.
B Optional accessories - Optional - принадлежности по желанию заказчика.

Performances
Leistungsdaten
Мощностные показатели

Model / Typ / Модель	M/compressors / M/Verdichter / Моторкомпрессор	Cylinders / Zylinder / Число цилиндров	Displacement / Fördervolumen / Объемная производительность	Suct. Valve / Saugventil / Запорный вентиль на всасывающей стороне SL	Disc. valv / Druckventil / Запорный вентиль на напорной стороне DL	Oil charge / Ölfüllung / Наполнение масла	Net weight / Nettogewicht / Вес нетто
			[m³/h]	[mm]	[mm]	[kg]	[kg]
TK1500CC	2 x K750CC	8	65,08	42	2 x 28	6	260
TK1500CS	2 x K750CS	8	77,28	42	2 x 28	6	260
TK2000CC	2 x K1000CC	8	77,28	42	2 x 28	6	265
TK2000CS	2 x K1000CS	8	97,6	54	2 x 28	6	270
TK3000CC	2 x K1500CC	8	97,6	54	2 x 28	6	270
TK3000CS	2 x K1500CS	12	115,8	54	2 x 28	8,5	385
TK4000CC	2 x K2000CC	12	115,8	54	2 x 28	8,5	385
TK3000CB	2 x K1500CB	12	146,4	54	2 x 28	8,5	385
TK5000CC	2 x K2500CC	12	146,4	54	2 x 28	8,5	385
TK5000CB	2 x K2500CB	12	167,8	54	2 x 35	8,5	395
TK6000CC	2 x K3000CC	12	167,8	66	2 x 35	8,5	395
TY6060CB	2 x Y3060CB	12	221,2	66	2 x 35	15	516
TY7060CC	2 x Y3560CC	12	221,2	66	2 x 35	15	554
TY7060CB	2 x Y3560CB	12	253,4	66	2 x 35	15	516
TY8060CC	2 x Y4060CC	12	253,4	66	2 x 35	15	554
TY8060CB	2 x Y4060CB	12	276,6	66	2 x 35	15	554
TY9060CC	2 x Y4560CC	12	276,6	66	2 x 42	15	558
TY9060CB	2 x Y4560CB	12	299,6	66	2 x 35	15	558
TY10060CC	2 x Y5060CC	12	299,6	66	2 x 42	15	562
TY9480CB	2 x Y4780CB	16	307,4	66	2 x 42	19	754
TY10080CC	2 x Y5080CC	16	307,4	66	2 x 42	19	754
TY10080CB	2 x Y5080CB	16	338,2	66	2 x 42	19	754
TY11080CC	2 x Y5580CC	16	338,2	66	2 x 42	19	754
TY11080CB	2 x Y5580CB	16	368,8	80	2 x 42	19	754
TY12080CC	2 x Y6080CC	16	368,8	80	2 x 42	19	756
TY12080CB	2 x Y6080CB	16	399,6	80	2 x 42	19	760
TY15080CC	2 x Y7580CC	16	399,6	80	2 x 42	19	770

- To obtain the refrigerating capacity you have to make reference to m/compressors
- Kälteleistung siehe M/Verdichter
- Охладительная мощность см. Моторкомпрессоры

Weight and valves
Gewichte und Ventile
Вес и вентили

Model / Typ / Модель	Oil charge / Ölfüllung / Наполнение масла [kg]	Suction / Saugventil / Запорный вентиль на всасывающей стороне SL [mm]	Discharge / Druckventil / Запорный вентиль на напорной стороне DL [mm]	Net weight / Nettogewicht / Вес нетто [kg]
H40CC	1,0	12s	12s	32
H50CS	1,0	12s	12s	33
H75CC	1,0	12s	12s	34
H75CS	1,0	16s	12s	34
H100CC	1,0	16s	12s	35
H100CS	1,0	16s	12s	35
H150CC	1,0	16s	12s	37
H150CS	1,0	16s	12s	37
H180CC	1,0	16s	12s	38
H180CS	1,0	16s	12s	38
H200CC	1,0	16s	16s	40
H200CS	1,0	18s	16s	38
H220CC	1,0	18s	16s	40
H220CS	1,0	18s	16s	40
H250CC	1,0	18s	16s	42
H250CS	1,0	18s	16s	40
H280CC	1,0	18s	16s	42
H290CS	1,4	22s	16s	52
H300CC	1,4	22s	16s	54
H300CS	1,4	28s	16s	52
H350CC	1,4	28s	16s	54
H350SB	1,4	28s	16s	52
H380CC	1,4	28s	16s	52
H380SB	1,4	28s	16s	54
H390CS	1,4	28s	16s	54
H392CS	1,4	28s	16s	54
H403CC	2,0	28s	16s	84
H403CS	2,0	28s	16s	84
H503CC	2,0	28s	16s	87
H503CS	2,0	35s	16s	87
H743CC	2,0	35s	16s	88
K750CC	2,5	35s	22s	113
K750CS	2,5	35s	22s	113
K1000CC	2,5	35s	28s	118
K1000CS	2,5	42s	28s	120
K1500CC	2,5	42s	28s	120
KP750CS	3,0	35s	22s	115
KP1000CC	3,0	35s	28s	120
KP1000CS	3,0	42s	28s	120
KP1500CC	3,0	42s	28s	120
KP1500CS	3,0	42s	28s	175
KP2000CC	3,0	42s	28s	176
K1500CS	3,5	42s	28s	173
K2000CC	3,5	42s	28s	173
K1500CB	3,5	42s	28s	175
K2500CC	3,5	42s	28s	180
K2500CB	3,5	54s	35s	173
K3000CC	3,5	54s	35s	184
Y3060CB	6,5	54s	35s	230
Y3560CC	6,5	54s	35s	250
Y3560CB	6,5	54s	35s	230
Y4060CC	6,5	54s	35s	250
Y4060CB	6,5	54s	35s	250
Y4560CC	6,5	54s	42s	252
Y4560CB	6,5	54s	35s	252
Y5060CC	6,5	54s	42s	254

Model / Typ / Модель	Oil charge / Ölfüllung / Наполнение масла [kg]	Suction / Saugventil / Запорный вентиль на всасывающей стороне SL [mm]	Discharge / Druckventil / Запорный вентиль на напорной стороне DL [mm]	Net weight / Nettogewicht / Вес нетто [kg]
Y4780CB	8,5	66s	42s	344
Y5080CC	8,5	66s	42s	345
Y5080CB	8,5	80s	42s	345
Y5580CC	8,5	66s	42s	345
Y5580CB	8,5	80s	42s	345
Y6080CC	8,5	80s	42s	346
Y6080CB	8,5	80s	42s	348
Y7580CC	8,5	80s	42s	353
H7500CS	8,5	80s	54s	420
H8000CS	8,5	80s	54s	420
K10000CC	21	80s	54s	570
K11000CC	21	80s	54s	580
K13000CC	21	80s	54s	590
K15000CC	21	80s	54s	600

Overall Dimensions
Abmessungen
Размеры

Mark / Form / Форма I

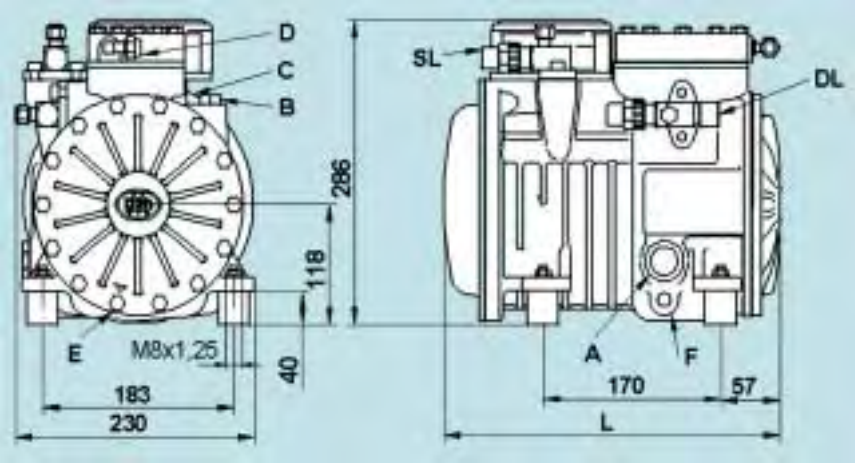

Mark / Form / Форма II

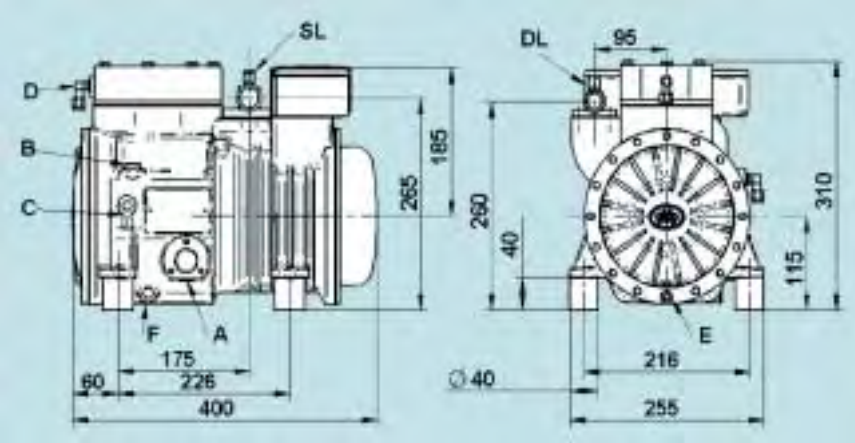

Mark / Form / Форма III

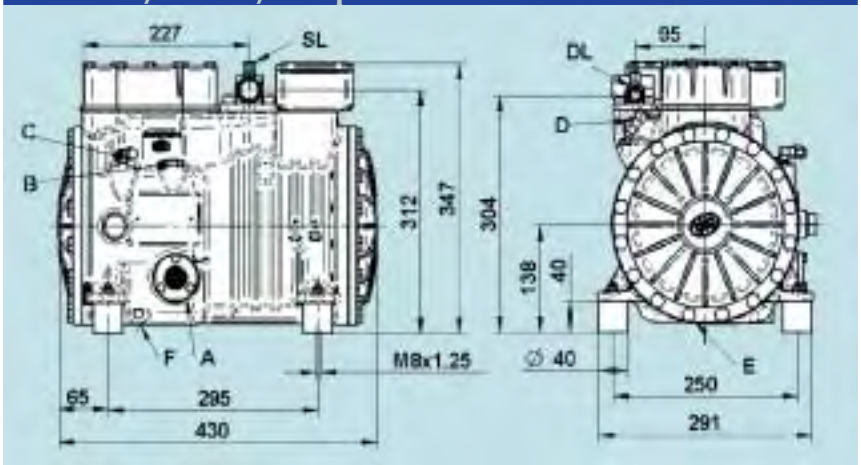

H1/H2/H32		
Model Тур Модель	Mark Form Форма	L
H40CC	I	310
H50CS	I	310
H75CC	I	310
H75CS	I	310
H100CC	I	310
H100CS	I	310
H150CC	I	310
H150CS	I	310
H180CC	I	310
H180CS	I	310
H200CS	I	310
H200CC	I	325
H220CC	I	325
H220CS	I	325
H250CS	I	325
H250CC	I	340
H280CC	I	340
H290CS	II	
H300CC	II	
H300CS	II	
H350CC	II	
H350SB	II	
H380CC	II	
H380SB	II	
H390CS	II	
H392CS	II	
H403CC	III	
H403CS	III	
H503CC	III	
H503CS	III	
H743CC	III	

A Oil sight
B Oil charge plug
C Low pressure tape
D High pressure tape
E Oil drain plug
F Crankcase heater
DL Discharge service valve
SL Suction service valve

A Ölschauglas
B Ölfüllstopfen
C Anschluss Niederdruck
D Anschluss Hochdruck
E Ölablaß
F Ölsumpfheizung
DL Druckabsperrventil
SL Saugabsperrventil

A Указатель уровня масла
B Пробка маслонаполнительного отверстия
C Подключение низкого давления
D Подключение высокого давления
E Отверстие для спуска масла
F Нагреватель маслосборника
DL Запорный вентиль на напорной стороне
SL Запорный вентиль на всасывающей стороне

Overall Dimensions
Abmessungen
Размеры

Mark / Form / Форма IV

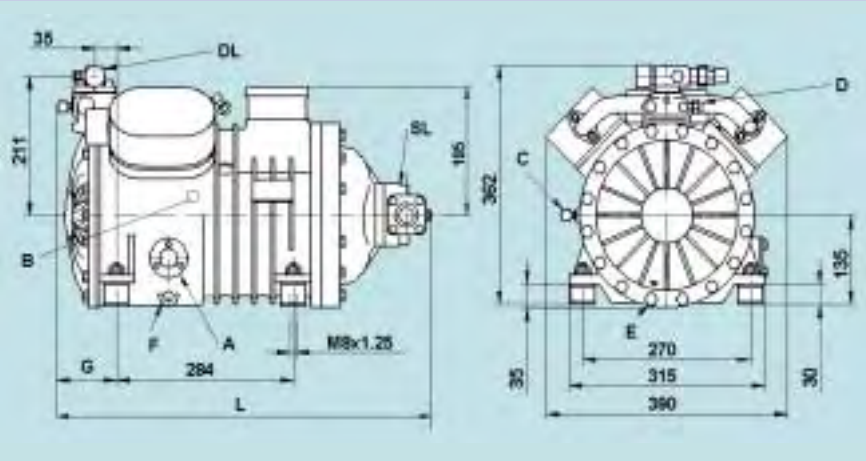

Model Typ Модель	Mark Form Форма	L	G
K750CC	IV	600	94
K750CS	IV	600	94
K1000CC	IV	600	94
K1000CS	IV	640	104
K1500CC	IV	640	104
KP750CS	V	568	
KP1000CC	V	610	
KP1000CS	V	610	
KP1500CC	V	610	
KP1500CS	V	610	
KP2000CC	V	610	
K1500CS	VI		
K2000CC	VI		
K1500CB	VI		
K2500CC	VI		
K2500CB	VI		
K3000CC	VI		

Mark / Form / Форма V

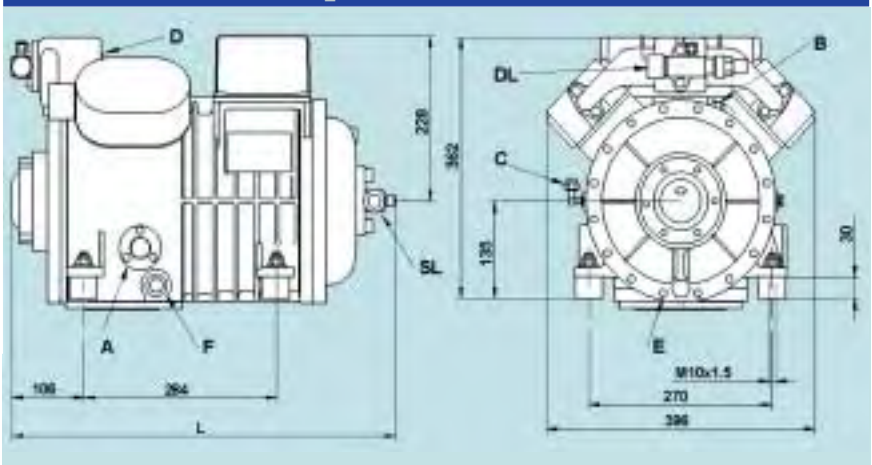

Mark / Form / Форма VI

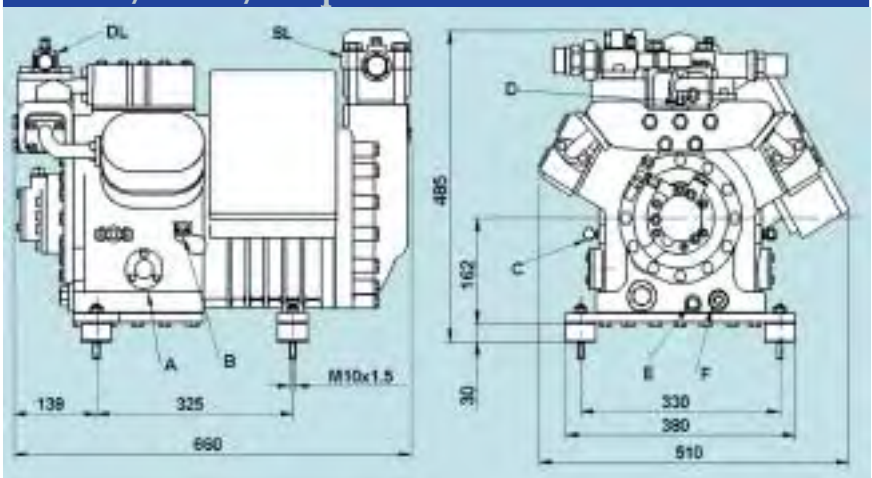

- A Oil sight
- B Oil charge plug
- C Low pressure tape
- D High pressure tape
- E Oil drain plug
- F Crankcase heater
- DL Discharge service valve
- SL Suction service valve

- A Ölschauglas
- B Ölfüllstopfen
- C Anschluss Niederdruck
- D Anschluss Hochdruck
- E Ölablaß
- F Ölsumpfheizung
- DL Druckabsperrventil
- SL Saugabsperrventil

- A Указатель уровня масла
- B Пробка маслонаполнительного отверстия
- C Подключение низкого давления
- D Подключение высокого давления
- E Отверстие для спуска масла
- F Нагреватель маслосборника
- DL Запорный вентиль на напорной стороне
- SL Запорный вентиль на всасывающей стороне

Overall Dimensions
Abmessungen
Размеры

Mark / Form / ФормаVII

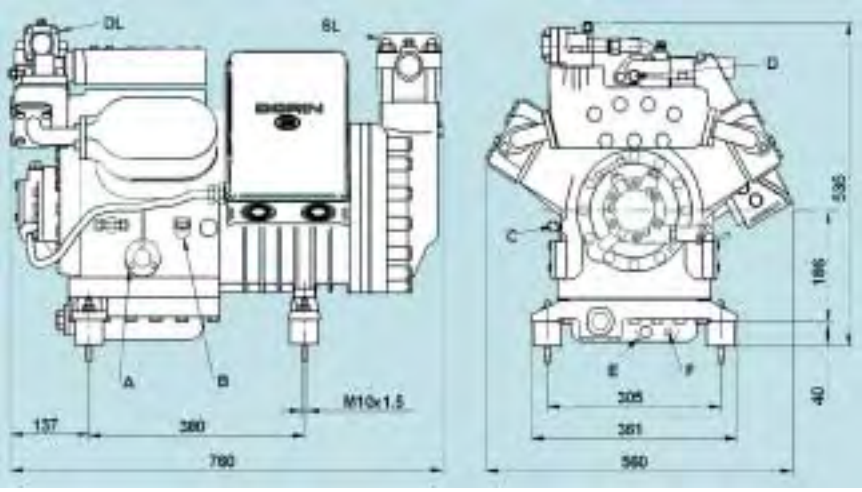

Y6/Y7	
Model Тип Модель	Mark Form Форма
Y3060CB	VII
Y3560CC	VII
Y3560CB	VII
Y4060CC	VII
Y4060CB	VII
Y4560CC	VII
Y4560CB	VII
Y5060CC	VII
Y4780CB	VIII
Y5080CC	VIII
Y5080CB	VIII
Y5580CC	VIII
Y5580CB	VIII
Y6080CC	VIII
Y6080CB	VIII
Y7580CC	VIII

Mark / Form / Форма VIII

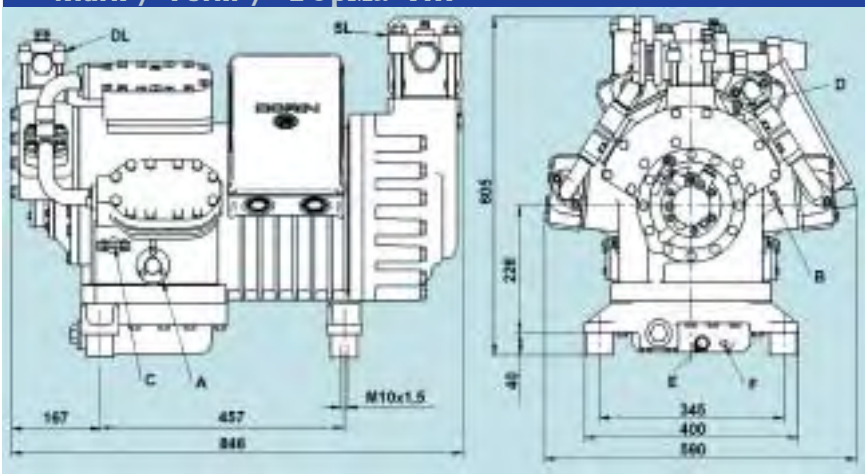

- A Oil sight
- B Oil charge plug
- C Low pressure tape
- D High pressure tape
- E Oil drain plug
- F Crankcase heater
- DL Discharge service valve
- SL Suction service valve

- A Ölschauglas
- B Ölfüllstopfen
- C Anschluss Niederdruck
- D Anschluss Hochdruck
- E Ölablaß
- F Ölsumpfheizung
- DL Druckabsperrventil
- SL Saugabsperrventil

- A Указатель уровня масла
- B Пробка маслонаполнительного отверстия
- C Подключение низкого давления
- D Подключение высокого давления
- E Отверстие для спуска масла
- F Нагреватель маслосборника
- DL Запорный вентиль на напорной стороне
- SL Запорный вентиль на всасывающей стороне

Overall Dimensions
Abmessungen
Размеры

Mark / Form / Форма IX

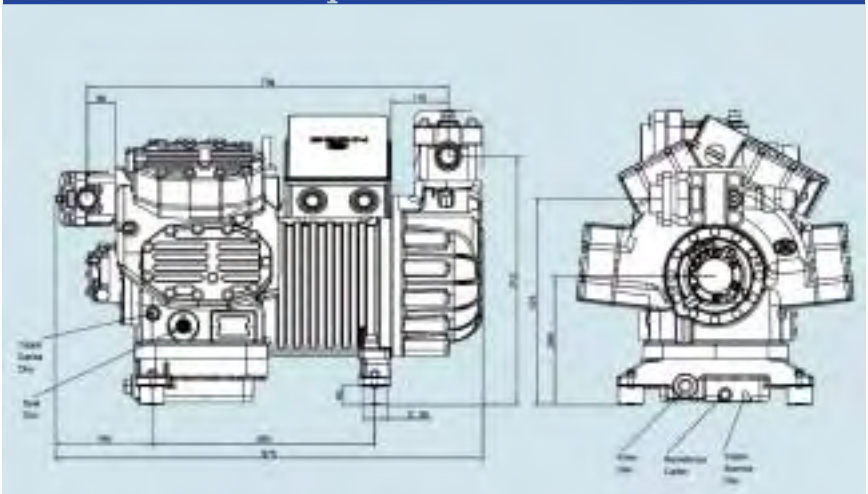

Model Typ Модель	Mark Form Форма
H7500CS	IX
H8000CS	IX
K10000CC	X
K11000CC	X
K13000CC	X
K15000CC	X

Mark / Form / Форма X

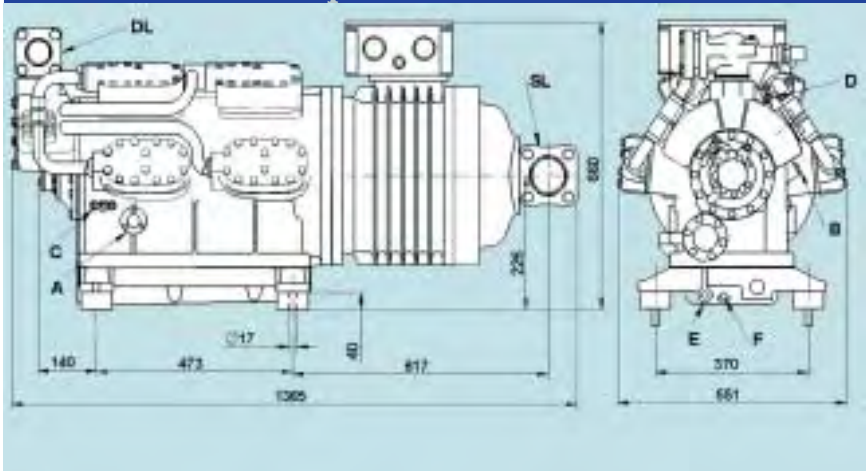

A Oil sight
B Oil charge plug
C Low pressure tape
D High pressure tape
E Oil drain plug
F Crankcase heater
DL Discharge service valve
SL Suction service valve

A Ölschauglas
B Ölfüllstopfen
C Anschluss Niederdruck
D Anschluss Hochdruck
E Ölablaß
F Ölsumpfheizung
DL Druckabsperrventil
SL Saugabsperrventil

A Указатель уровня масла
B Пробка маслонаполнительного отверстия
C Подключение низкого давления
D Подключение высокого давления
E Отверстие для спуска масла
F Нагреватель маслосборника
DL Запорный вентиль на напорной стороне
SL Запорный вентиль на всасывающей стороне

Overall Dimensions
Abmessungen
Размеры

Mark / Form / Форма 2S

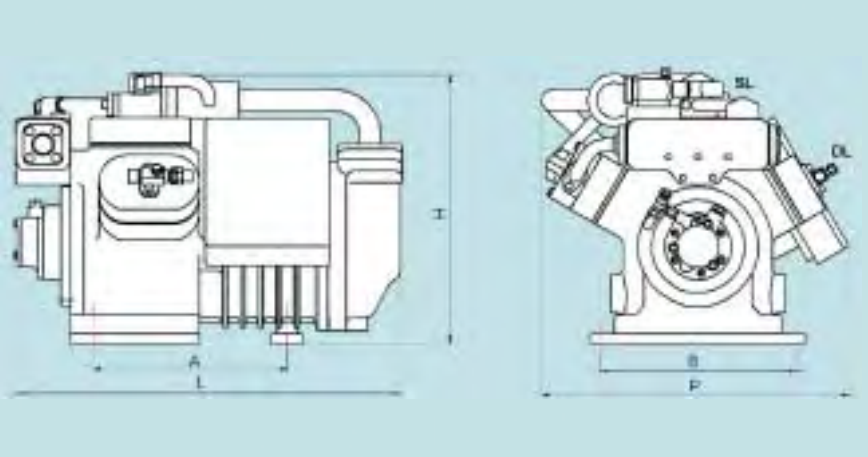

Model Typ Модель	2S Overall dimensions Abmessungen Размеры				Fixing holes Befestigungsbohrungen Отверстия для крепления
	L	P	H	A	B	Ø
	[mm]	[mm]	[mm]	[mm]	[mm]	[mm]
2S.1200	650	520	455	325	330	10,5
2S.1500	650	520	455	325	330	10,5
2S.2000	650	520	455	325	330	10,5
2S.2500	755	560	475	380	305	10,5
2S.3000	755	560	475	380	305	10,5
2S.3500	755	560	475	380	305	10,5

Mark / Form / Tandem /Форма тандем

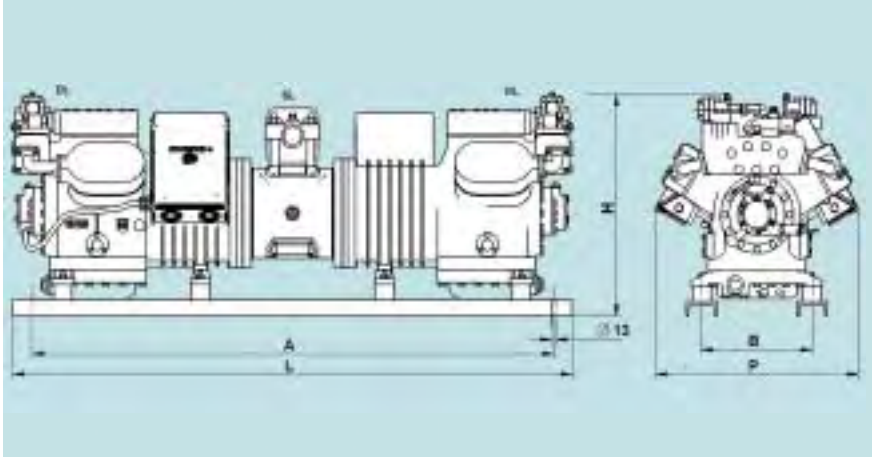

Model Typ Модель	Tandem/тандем Overall dimensions Abmessungen Размеры				Fixing holes Befestigungsbohrungen Отверстия для крепления
	L	P	H	A	B	Ø
	[mm]	[mm]	[mm]	[mm]	[mm]	[mm]
TK1500CC	1300	352	420	1210	405	13
TK1500CS	1300	352	420	1210	405	13
TK2000CC	1300	352	420	1210	405	13
TK2000CS	1300	385	435	1210	405	13
TK3000CC	1300	385	435	1210	405	13
TK3000CS	1300	530	535	1210	405	13
TK4000CC	1300	530	535	1210	405	13
TK3000CB	1300	530	535	1210	405	13
TK5000CC	1300	530	535	1210	405	13
TK5000CB	1300	530	535	1210	405	13
TK6000CC	1300	530	535	1210	405	13
TY6060CB	1800	515	590	1680	305	13
TY7060CC	1800	515	590	1680	305	13
TY7060CB	1800	515	590	1680	305	13
TY8060CC	1800	515	590	1680	305	13
TY8060CB	1800	515	590	1680	305	13
TY9060CC	1800	550	650	1680	305	13
TY9060CB	1800	550	650	1680	305	13
TY10060CC	1800	550	650	1680	305	13
TY9480CB	1800	550	650	1680	305	13
TY10080CC	1800	550	650	1680	305	13
TY10080CB	1800	550	650	1680	305	13
TY11080CC	1800	550	650	1680	305	13
TY11080CB	1800	550	650	1680	305	13
TY12080CC	1800	550	650	1680	305	13
TY12080CB	1800	550	650	1680	305	13
TY15080CC	1800	550	650	1680	305	13

A Oil sight
B Oil charge plug
C Low pressure tape
D High pressure tape
E Oil drain plug
F Crankcase heater
DL Discharge service valve
SL Suction service valve

A Ölschauglas
B Ölfüllstopfen
C Anschluss Niederdruck
D Anschluss Hochdruck
E Ölablaß
F Ölsumpfheizung
DL Druckabsperrventil
SL Saugabsperrventil

A Указатель уровня масла
B Пробка маслонаполнительного отверстия
C Подключение низкого давления
D Подключение высокого давления
E Отверстие для спуска масла
F Нагреватель маслосборника
DL Запорный вентиль на напорной стороне
SL Запорный вентиль на всасывающей стороне

Warranty
Garantiebedingungen
Гарантийные условия

OFFICINE DORIN only use materials of the highest quality and a very high standard of workmanship in their production and will at their discretion replace or repari free of charge any parts which during normal usage prove to be faulty within 12 months from date of their invoice.

This warranty does not apply when the defect is due to: accidental damages, misuse, lack of maintenance or lack of appropriate protection.

Under no circumstances will DORIN entertain claimsfor consequential loss or damage-persons or property. No third pary nor an agent is authorised to alter the terms of this warranty faulty materials are to be returned carriage paid to DORIN Florence.

Stator burn-out is included in above warranty when it is a consequence of a production defect and not a misconnection wrong voltage or misprotection.

Above commitment does not include components which are not DORIN production, such as fans, protection and control devices for which suppliers warranty only applies.

Specification, capacity and dimensional data subject to change without previous notice.

Da die Firma DORIN ausschließlich beste Materialen bei sorgfältigster Verarbeitung verwendet, verpflichtet sie sich bis zu EINEM JAHR nach Rechnungsdatum für alle, bei ordentlichem Betrieb ausfallenden Teile, kostenlosen Ersatz bzw. Instandsetzung zu leisten.

Diese Garantieverpflichtung erlischt bei Schädendie durch mangelhafte Installation, Bedienung und/oder Betrieb, sowie durch Unfälle verursacht werden. Folgeschäden und Nebenkosten werden von der Firma DORIN keinesfalls ersetzt. Die Garantie ist eine reine einjährige Materialgarantie wie oben beschrieben.

Händler und Vertretungen sind zu keinen weiteren Zusagen über diese Materialgarantie der Firma DORIN hinaus, autorisiert.

Die fehlerhaften Teile sind frachtfrei dem Werk zuzusenden und frachtfrei werden die Austauschteile an den Bestimmungsort zurückgesandt.

Durchgebrannte Statorwicklungen sind in der einjährigen Garantie eingeschlossen, wenn sie durch Fabrikationsmangel ausgefallen sind und nicht durch mangelhaften Motorschutz bzw. falsche Netzspannung.

Von obiger Verpflichtung sind alle nicht von der Firma DORIN hergestellten Teile ausgeschlossen (Vent. Motoren, Stell-und Kontrollgeräte), die auf Kundenwunsch beigestellt wurden. Für diese Teile gelten die Garantiebendingungen der jeweiligen Hersteller.

Änderungen der Daten, Kapazitäten und Abmessungen ohne Voranzeige vorbehalten.

Учитывая, что фирма ОФФИЧИНО ДОРИН использует только наилучшие материалы, прошедшие тщательную обработку, она обязуется в течение ОДНОГО ГОДА с даты счета об оплате произвести бесплатную замену или ремонт всех деталей, в которых при правильной эксплуатации проявились дефекты материала или его обработки. Это гарантийное обязательство теряет силу при дефектах, появившихся из-за несчастных случаев или злоупотребления, а также из-за неправильного обслуживания или эксплуатации.

На основании выше названных гарантийных обязательств к фирме ДОРИН не могут предъявляться никакие требования по компенсации ущерба, каковые ограничиваются исключительно только чистым ремонтом или заменой деталей в течение одного года с момента датирования счета на оплату.

Продавцы и представители фирмы не обладают правом давать какие-либо дополнительные обещания, выходящие за рамки названной гарантии фирмы ОФФИЧИНО ДОРИН. Дефектные детали следует бесплатно направить на завод-изготовитель и заменяющие их детали будут бесплатно направлены по указанному адресу. Дефектные обмотки статора также включены в одногодичную гарантию при условии, что они сгорели из-за производственного дефекта, а не из-за неисправной моторной защиты или неправильно выбранного напряжения сети.

Вышеуказанное гарантийное обязательство не распространяется на детали, произведенные не фирмой ОФФИЧИНО ДОРИН, как напр., вентиляторы, исполнительные устройства и контрольные приборы, которые поставляются по желанию заказчика. Для этих деталей действительны гарантийные обязательства соответствующих изготовителей.

Возможно изменение данных, технических возможностей и размеров без предварительного уведомления.

N° CS-0206

OFFICINE MARIO DORIN S.p.A.

Via Aretina, 388 • 50061 Compiobbi Firenze (Italy)

Tel. + 39.055.62321.1 • Fax + 39.055.62321.380

www.dorin.com • dorin@dorin.com